專利檢索教學

廖鉦達專利師

2025.11.22

達穎專利師事務所
A wise choice
DARWIN INTELLECTUAL PROPERTY CO.

個人簡歷

現職

・達穎專利師事務所　所長/主持專利師
・達穎智權股份有限公司　董事長
・成功大學中區校友會 名譽理事長
・成大工程科學文教基金會　副董事長
・玉晶光電（股號3406）董事
・成信實業（股號6969）獨立董事
・全國工業總會智慧財產權委員會委員
・中華民國斐陶斐榮譽學會榮譽會員

學歷

・國立台北工專機械工程科五專制
・國立成功大學工程科學研究所碩士
・中國人民大學法學院經濟法學碩士

經歷

・中華民國專利師公會第四屆第二任　理事長
・中華民國智慧財產權協會第三屆　理事長
・台中市成功大學校友會第十四屆　理事長
・**中華民國第一屆專利師高考及格**
・**中國2012專利代理人考試及格**
・台灣大學法學院『智慧財產權及產業策略研討會』
・清大自強工業基金會顧問
・工研院光電所智權講座講師
・中科院『專利申請策略』講座講師講座講師

專長領域

・機械、微機電專利之申請代理
・專利行政訴訟
・專利民事侵權訴訟
・專利侵害分析及迴避設計
・專利實務30年

相關著作

・SUS 304不銹鋼管在迴圈彎曲作用下彈-塑性行為之實驗分析
・專利權濫用的反壟斷規制問題研究
・專利強制授權之研究
・智慧財產權正當性
・專利實務自1994年迄今

榮耀：

成大優秀青年校友
成大工科系傑出系友
北科大機械系傑出系友
北科大卓越校友

課程內容

- 專利檢索的重要性
- 專利檢索時機
- 專利檢索目的
- 專利檢索的技巧
- 專利資料庫介紹

專利檢索_重要性與必要性

輪胎會警示 北科大獲紅點設計4獎

2011/09/22

【聯合報/記者陳智華／台北報導】

白板筆、透明膠帶、輪胎及指揮棒，加點巧思創意，即可大大提高使用便利性。德國紅點設計獎設計概念組最近公布獲獎名單，台北科技大學工設系所學生以「浮筆」、「方向膠帶」、「搖擺指揮棒」和「安全警示輪胎」4件設計獲獎。

北科大工設系的簡百慧，獲今年紅點設計獎，作品「安全警示輪胎」，當輪胎磨到安全警戒值時，就會外露內層的紅色。記者胡經周／攝影

老師上課或生活中常用的白板筆，放在白板筆槽內不好拿，創新設計所二年級學生傅首僖和王至維的「浮筆」，將白板筆身改成不易滾動的三角形，並在斜面筆蓋附上磁鐵，讓三角白板筆可吸附在白板上，且和白板產生懸空角度，拿取時更方便，正申請專利。

她說，市面上安全輪胎雖有磨損記號，但標示太小，不容易看清楚，尤其女生和年長者常不知何時該換輪胎，因此設計「安全警示輪胎」，當輪胎磨損到露出內層的紅色，就表示需要換輪胎，幫助輕易辨識。

專利檢索_重要性與必要性

中 華 民 國 專 利 公 報 〔19〕〔12〕

〔11〕公告編號：262836

〔44〕中華民國84年（1995）11月11日

新 型 全 2 頁

〔51〕Int・Cl⁵：B60C11/24

84(1995).11.11公開

〔54〕名 稱：輪胎汰換顯示構造

〔21〕申 請 案 號：84200342 〔22〕申請日期：中華民國84年（1995）01月11日

〔72〕創 作 人：
王公煢 台北市中山北路七段一九〇巷十二弄五之四號六樓

〔71〕申 請 人：
王公煢 台北市中山北路七段一九〇巷十二弄五之四號六樓

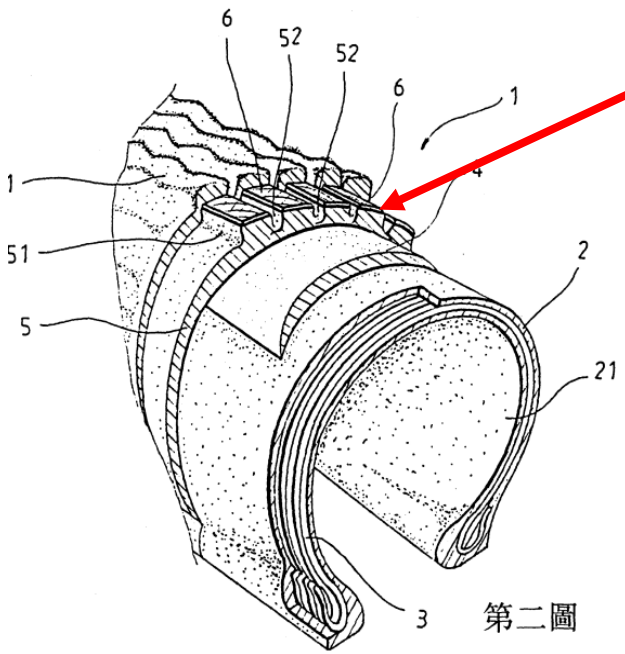

第二圖

有顏色的汰換顯示層6

一般研發產銷模式

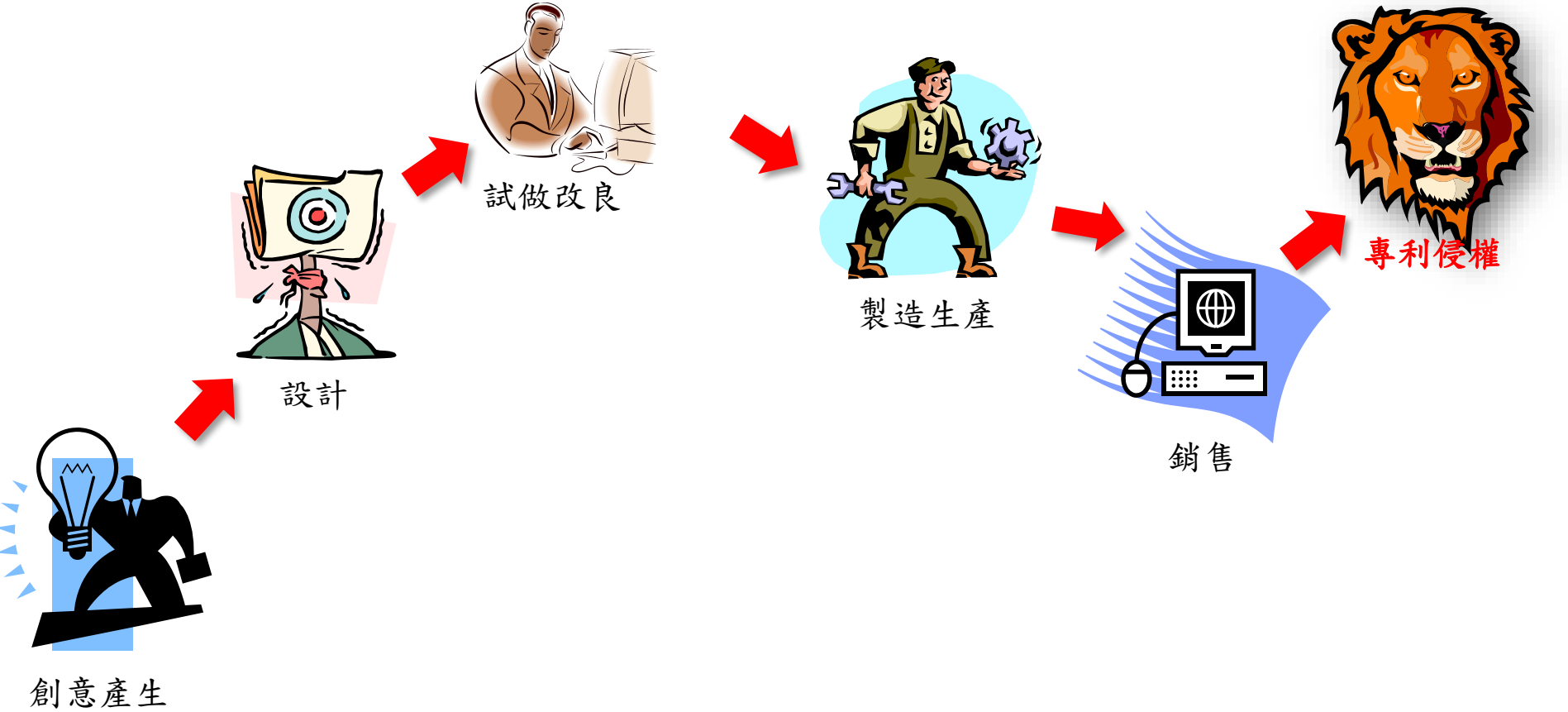

學會專利檢索後的研發產銷模式

專利法

第五十八條　發明專利權人，除本法另有規定外，專有排除他人未經其同意而實施該發明之權。

物之發明之實施，指製造、為販賣之要約、販賣、使用或為上述目的而進口該物之行為。

方法發明之實施，指下列各款行為：

一、使用該方法。

二、使用、為販賣之要約、販賣或為上述目的而進口該方法直接製成之物。

專利檢索_知己知彼百戰不殆

- **世界智慧財產權組織（WIPO）：**
  - 在各式專業期刊、雜誌、百科全書等有關技術發展的資料中，*唯一能夠全盤公開技術核心者僅有**專利資訊***。
  - 專利說明書中含有**90% ~95%**之研發成果，而且其中80%並未記載在其他雜誌期刊中。
  - 善加利用專利資訊，可**縮短研發時間60%，節省研究經費40%**。

專利資訊_定義

- 歐洲專利局網站的定義
  - 專利資訊（patent information）泛指所有可以從專利局所出版的文件中獲得的技術資訊、市場資訊、法律資訊和其他有關公司的任何資訊
- 我國智慧財產局網站的定義
  - 從專利相關機構出版的文件或其建置資訊系統中獲得的資料，包含資訊：
    - 技術資訊
    - 市場資訊
    - 法律資訊
    - 其他有與專利有關的任何資訊

專利資訊_特點

- 資料公開
- 容易取得
  - 利用網際網路檢索
- 可顯示法律所賦予的權利範圍
  - 申請專利範圍
- 可顯示法律狀態
  - 年費、授權、讓與
- 提供特定技術細節
  - 專利說明書及圖式
  - 內容新穎、資訊詳實、具實用性
- 提供未在其他地方揭露的資訊
  - 以營利為目的之大公司不見得會將發明發表到學術期刊，而是透過專利申請來累積資產

專利說明書介紹

I486539

(19)中華民國智慧財產局

(12)發明說明書公告本　**(11)證書號數：TW I486539 B**

(45)公告日：中華民國 104 (2015) 年 06 月 01 日

---

(21)申請案號：101141819　　(22)申請日：中華民國 101 (2012) 年 11 月 09 日

(51)Int. Cl.：　*F24C3/12　(2006.01)*　　*F23N5/24　(2006.01)*

(71)申請人：關隆股份有限公司 (中華民國) GRAND MATE CO., LTD.　(TW)
臺中市東區大興街 120 號

(72)發明人：黃重景 HUANG, CHUNG CHIN (TW)；黃錦穎 HUANG, CHIN YING (TW)；黃信銘 HUANG, HSIN MING (TW)；黃信雄 HUANG, HSING HSIUNG (TW)；林冠州 LIN, KUAN CHOU (TW)；葉嚴仁 YEH, YEN JEN (TW)

(74)代理人：廖鉦達

(56)參考文獻：

TW	580112	TW	M323053
CN	2110811U	CN	2260969Y

審查人員：羅彬秀

申請專利範圍項數：11 項　　圖式數：3　　共 19 頁

---

(54)名稱

缺氧保護裝置

(57)摘要

一種缺氧保護裝置，用以在一瓦斯燃燒裝置周圍的氧氣濃度低於一預設數值時調整供給之瓦斯量；該缺氧保護裝置包含有一電動瓦斯閥、一熱電耦以及一控制裝置，其中，該電動瓦斯閥用以控制供予該瓦斯燃燒裝置的瓦斯流量；該熱電耦設於該瓦斯燃燒裝置附近，依據該瓦斯燃燒裝置產生之熱能輸出一熱電勢；該控制裝置與該電動瓦斯閥及該熱電耦電性連接，用以接收該熱電勢，並依據該熱電勢推算該瓦斯燃燒裝置周圍之氧氣濃度是否低於該預定數值，當氧氣濃度低於該預定數值時，則產生電氣訊號控制該電動瓦斯閥來調整供予該瓦斯燃燒裝置之瓦斯。

專利說明書介紹

I486539

(19)中華民國智慧財產局

(12)發明說明書公告本

(11)證書號數：TW I486539 B

(45)公告日： 中華民國 104 (2015) 年 06 月 01 日

核准公告

公告號（證書號）

公告日

申請號

(21)申請案號：101141819　　(22)申請日： 中華民國 101 (2012) 年 11 月 09 日

(51)Int. Cl.：　*F24C3/12*　*(2006.01)*　*F23N5/24*　*(2006.01)*

(71)申請人：關隆股份有限公司 (中華民國) GRAND MATE CO., LTD.　(TW)
臺中市東區大興街 120 號

(72)發明人：黃重景 HUANG, CHUNG CHIN (TW)；黃錦穎 HUANG, CHIN YING (TW)；黃信銘 HUANG, HSIN MING (TW)；黃信雄 HUANG, HSING HSIUNG (TW)；林冠州 LIN, KUAN CHOU (TW)；葉嚴仁 YEH, YEN JEN (TW)

(74)代理人：廖鉦達

(56)參考文獻：

TW	580112	TW	M323053
CN	2110811U	CN	2260969Y

審查人員：羅彬秀

申請專利範圍項數：11 項　圖式數：3　共 19 頁

(54)名稱

缺氧保護裝置

(57)摘要

一種缺氧保護裝置，用以在一瓦斯燃燒裝置周圍的氧氣濃度低於一預設數值時調
量；該缺氧保護裝置包含有一電動瓦斯閥、一熱電耦以及一控制裝置，其中，該電動
制供予該瓦斯燃燒裝置的瓦斯流量；該熱電耦設於該瓦斯燃燒裝置附近，依據該瓦斯
之熱能輸出一熱電勢；該控制裝置與該電動瓦斯閥及該熱電耦電性連接，用以接收該
據該熱電勢推算該瓦斯燃燒裝置周圍之氧氣濃度是否低於該預定數值，當氧氣濃度低於該預定數值
時，則產生電氣訊號控制該電動瓦斯閥來調整供予該瓦斯燃燒裝置之瓦斯。

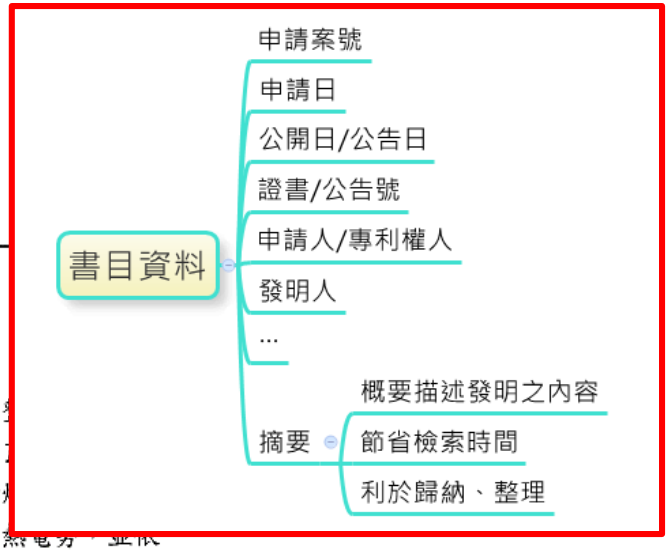

專利說明書介紹

(19)中華民國智慧財產局

(12)發明說明書公開本

早期公開

(11)公開編號：TW 201418643 A

(43)公開日：中華民國 103 (2014) 年 05 月 16 日

公開號

公開日

(21)申請案號：101141819　　(22)申請日：中華民國 101 (2012) 年 11 月 09 日

(51)Int. Cl.：　*F24H9/20*　*(2006.01)*

(71)申請人：關隆股份有限公司 (中華民國) GRAND MATE CO., LTD.　(TW)
臺中市東區大興街 120 號

(72)發明人：黃重景 HUANG, CHUNG CHIN (TW)；黃錦穎 HUANG, CHIN YING (TW)；黃信銘 HUANG, HSIN MING (TW)；黃信雄 HUANG, HSING HSIUNG (TW)；林冠州 LIN, KUAN CHOU (TW)；葉嚴仁 YEH, YEN JEN (TW)

(74)代理人：廖鉦達

申請實體審查：有　申請專利範圍項數：11 項　圖式數：3　共 20 頁

(54)名稱

缺氧保護裝置

(57)摘要

一種缺氧保護裝置，用以在一瓦斯燃燒裝置周圍的氧氣濃度低於一預設數值時調整供給之瓦斯量；該缺氧保護裝置包含有一電動瓦斯閥、一熱電耦以及一控制裝置，其中，該電動瓦斯閥用以控制供予該瓦斯燃燒裝置的瓦斯流量；該熱電耦設於該瓦斯燃燒裝置附近，依據該瓦斯燃燒裝置產生之熱能輸出一熱電勢；該控制裝置與該電動瓦斯閥及該熱電耦電性連接，用以接收該熱電勢，並依據該熱電勢推算該瓦斯燃燒裝置周圍之氧氣濃度是否低於該預定數值，當氧氣濃度低於該預定數值時，則產生電氣訊號控制該電動瓦斯閥來調整供予該瓦斯燃燒裝置之瓦斯。

專利說明書介紹

- 專利說明書
  - 說明書
    - 專利名稱
    - 技術領域
      - 將申請案分類
        - 利於審查人員檢索
    - 先前技術
      - 現有技術
        - 缺點
    - 發明內容
      - 欲解決之問題
      - 所採用之技術手段
        - 原理
      - 對照先前技術之功效
    - 實施方式
      - 配合圖式，詳盡且清楚之描述說明
      - 相關領域之人士可據以實現
  - 圖式

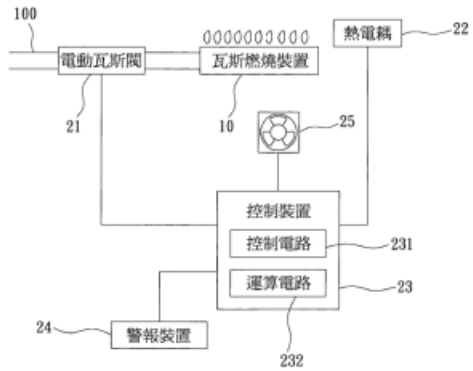

圖 2

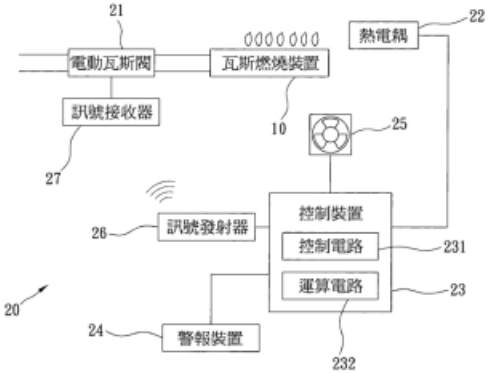

圖 3

  - 申請專利範圍
    - 本發明請求保護的內容

I486539

https://tiponet.tipo.gov.tw/twpat3/twpatc/twpatkm?!!FRURLI486539

專利說明書介紹(美國)

(19) **United States**
(12) **Patent Application Publication**
HUANG et al.

(10) **Pub. No.: US 2014/0134549 A1**
(43) **Pub. Date: May 15, 2014**

(54) **SECURITY DEVICE FOR GAS APPLIANCE OPERATING IN AN ENVIRONMENT WITH INSUFFICIENT OXYGEN**

(71) Applicant: **GRAND MATE CO., LTD.**, Taichung (TW)

(72) Inventors: **CHUNG-CHIN HUANG**, Taichung (TW); **CHIN-YING HUANG**, Taichung (TW); **HSIN-MING HUANG**, Taichung (TW); **HSING-HSIUNG HUANG**, Taichung (TW); **KUAN-CHOU LIN**, Taichung (TW); **YEN-JEN YEH**, Yunlin (TW)

(73) Assignee: **GRAND MATE CO., LTD.**, Taichung (TW)

(21) Appl. No.: **13/777,395**

(22) Filed: **Feb. 26, 2013**

(30) **Foreign Application Priority Data**

Nov. 9, 2012 (TW) 101141819

Publication Classification

(51) **Int. Cl.**
F23N 5/10 (2006.01)
F23N 5/24 (2006.01)

(52) **U.S. Cl.**
CPC *F23N 5/105* (2013.01); *F23N 5/245* (2013.01)
USPC **431/14**; 431/80

(57) **ABSTRACT**

A gas appliance has a security device and a combustor. The security device has a gas valve, a thermocouple, and a controller. The thermocouple receives a heat of the combustor and generates thermoelectric potential accordingly. The controller controls the gas valve according to the thermoelectric potential. While the thermoelectric potential is lower than a high level, the controller controls the gas valve to reduce the gas supplied to the combustor, and while the thermoelectric potential is lower than a low level the controller controls the gas valve to stop the gas supplied to the combustor to avoid the incomplete burning because of insufficient oxygen.

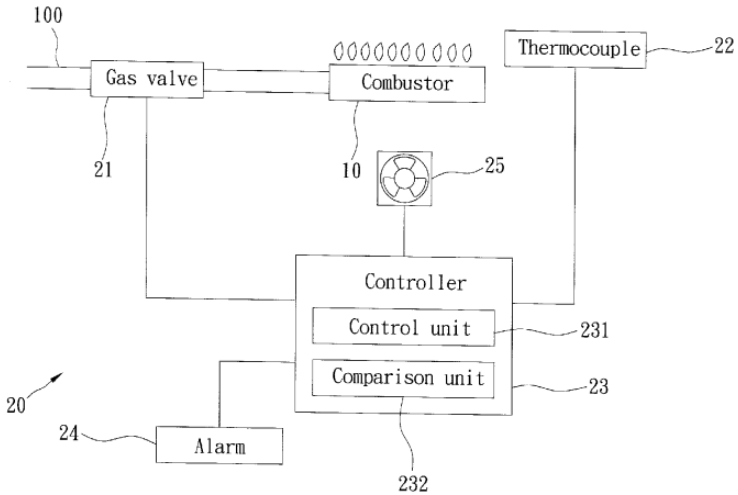

(12) **United States Patent**
Huang et al.

(10) **Patent No.: US 8,956,153 B2**
(45) **Date of Patent: Feb. 17, 2015**

(54) **SECURITY DEVICE FOR GAS APPLIANCE OPERATING IN AN ENVIRONMENT WITH INSUFFICIENT OXYGEN**

(71) Applicant: **Grand Mate Co., Ltd.**, Taichung (TW)

(72) Inventors: **Chung-Chin Huang**, Taichung (TW); **Chin-Ying Huang**, Taichung (TW); **Hsin-Ming Huang**, Taichung (TW); **Hsing-Hsiung Huang**, Taichung (TW); **Kuan-Chou Lin**, Taichung (TW); **Yen-Jen Yeh**, Yunlin (TW)

(73) Assignee: **Grand Mate Co., Ltd.**, Taichung (TW)

(*) Notice: Subject to any disclaimer, the term of this patent is extended or adjusted under 35 U.S.C. 154(b) by 12 days.

(21) Appl. No.: **13/777,395**

(22) Filed: **Feb. 26, 2013**

(65) **Prior Publication Data**

US 2014/0134549 A1 May 15, 2014

(30) **Foreign Application Priority Data**

Nov. 9, 2012 (TW) ..... 101141819 A

(51) **Int. Cl.**
F23N 5/26 (2006.01)
F23N 5/10 (2006.01)
F23N 5/24 (2006.01)
F23N 1/00 (2006.01)

(52) **U.S. Cl.**
CPC *F23N 5/245* (2013.01); *F23N 1/002* (2013.01); *F23N 5/102* (2013.01); *F23N 5/242* (2013.01); *F23N 2031/00* (2013.01); *F23N 2035/12* (2013.01)
USPC **431/14**; 431/80

(58) **Field of Classification Search**
CPC F23N 1/005; F23N 5/10; F23N 5/105; F23N 5/102; F23N 5/109
USPC 431/14, 80; 110/190
See application file for complete search history.

(56) **References Cited**

U.S. PATENT DOCUMENTS

3,072,468	A *	1/1963	Stitzer	48/180.1
3,792,671	A *	2/1974	Woods	110/346
4,480,986	A *	11/1984	Nelson et al.	431/37
2003/0087600	A1 *	5/2003	Meneely, Jr.	454/343
2003/0183177	A1 *	10/2003	Kobayashi et al.	122/13.01
2012/0255219	A1 *	10/2012	DeMonte et al.	43/124

* cited by examiner

Primary Examiner — Avinash Savani
Assistant Examiner — Vivek Shirsat
(74) *Attorney, Agent, or Firm* — Ming Chow; Sinorica, LLC

(57) **ABSTRACT**

A gas appliance has a security device and a combustor. The security device has a gas valve, a thermocouple, and a controller. The thermocouple receives a heat of the combustor and generates thermoelectric potential accordingly. The controller controls the gas valve according to the thermoelectric potential. While the thermoelectric potential is lower than a high level, the controller controls the gas valve to reduce the gas supplied to the combustor, and while the thermoelectric potential is lower than a low level the controller controls the gas valve to stop the gas supplied to the combustor to avoid the incomplete burning because of insufficient oxygen.

8 Claims, 3 Drawing Sheets

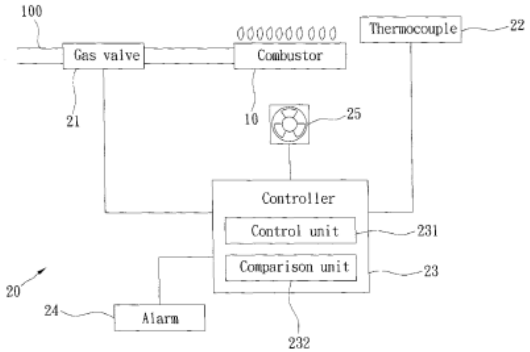

19 國別

10 專利識別資訊

12 專利種類

21 申請號

22 申請日

43 公開日

71 專利權人

74 代理人

72 發明人

51 IPC

56 先前技術

54 專利名稱

57 摘要

代表圖

(19) Bundesrepublik Deutschland
Deutsches Patent- und Markenamt

(10) **DE 10 2006 038 455 A1** 2008.02.21

(12) **Offenlegungsschrift**

(21) Aktenzeichen: **10 2006 038 455.5**
(22) Anmeldetag: **16.08.2006**
(43) Offenlegungstag: **21.02.2008**

(51) Int Cl.[8]: ***G02B 7/00*** (2006.01)
G03F 7/20 (2006.01)

(71) Anmelder:
Carl Zeiss SMT AG, 73447 Oberkochen, DE

(74) Vertreter:
Lorenz und Kollegen, 89522 Heidenheim

(72) Erinder:
Kwan, Yim-Bun Patrick, Dr., 73431 Aalen, DE;
Xalter, Stefan, 73447 Oberkochen, DE; [illegible]zer,
Frank, 73469 Riesbürg, DE

(56) Für die Beurteilung der Patentfähigkeit in Betracht gezogene Druckschriften:
DE10 2004 061901 A1
DE 199 55 984 A1
DE 40 07 069 A1
US 2005/1 34 972 A1
US 2003/0 38 937 A1
US 61 44 506 A
62 35 438 B1
E[illegible] 09 17 004 A2
[illegible] 06 20 463 A1
[illegible]P 04 75 808 A1
WO 2005/0 47 979 A2

???

Die folgenden Angaben sind den vom Anmelder eingereichten Unterlagen entnommen

Prüfungsantrag gemäß § 44 PatG ist gestellt.

(54) Bezeichnung: **Optisches System für die Halbleiterlithographie**

(57) Zusammenfassung: Die Erfindung betrifft ein optisches System für die Halbleiterlithographie mit mehreren optischen Komponenten (1), wobei zur Einstellung verschiedener Betriebskonfigurationen des optischen Systems mindestens eine Stelleinheit (2) zur Positionierung mindestens einer optischen Komponente (1) an definierten Positionen entlang einer optischen Achse des optischen Systems vorhanden ist, wobei die Stelleinheit (2) an mindestens einem Angriffspunkt (3) an der optischen Komponente (1) angreift. Dabei ist die Stelleinheit (2) in der Weise ausgebildet, dass zwischen zwei verschiedenen Betriebskonfigurationen innerhalb eines Zeitraums von kleiner als 500 ms, vorzugsweise kleiner als 50 ms, gewechselt werden kann.

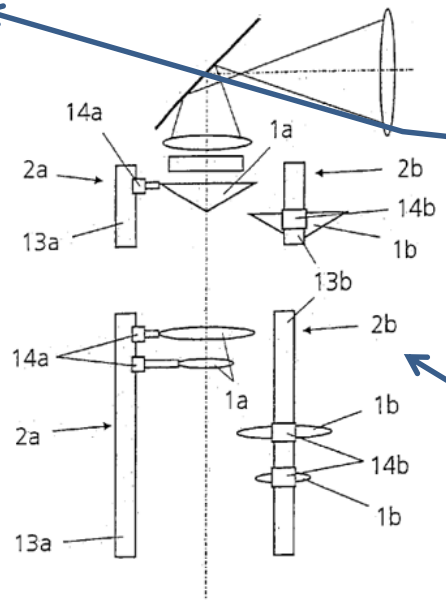

INID Codes

Internationally Agreed Numbers for the Identification of Bibliographic Data

- **國際商定的識別號碼**

(10) 專利識別資訊
(11) 專利號
(12) 文件種類
(19) 公開文件的機關或組織
(21) 申請號數
(22) 申請日
(30) 優先權相關資訊
(31) 主張優先權的案號
(32) 主張優先權的申請日
(40)~(48) 公開日
(51) 國際分類(IPC)
(52) 各國分類
(54) 專利名稱
(56) 先前技術表列
(57) 摘要or申請專利範圍
(58) 檢索範圍(通常以IPC或各國分類表示)

INID Codes (續)

Internationally Agreed Numbers for the Identification of Bibliographic Data

(62) 分割案資訊
(63) 繼續案資訊
(64) 再發證(reissue)資訊
(71) 申請人(專利權人)姓名
(72) 發明人姓名
(73) 受讓人姓名
(74) 代理人
(75) 發明人為申請人(專利權人)姓名
(76)發明人為受讓人姓名
(80)~(97) PCT申請案相關資訊

專利檢索時機

技術研發

- 避免同一技術重複研究

專利申請

- 檢視技術是否符合可專利要件，以提高獲准機率

產品產銷

- 接獲訂單後、製造產品前、產品上架銷售前，宜進行前案檢索

專利檢索時機

訴訟防禦

- 先前技術阻卻，主張原告專利無效

提出舉發

- 認為他人之專利，有不應准予專利之情形時

專利監控

- 對競爭對手之技術發展進行監控

技術引進

- 經由專利資料找出具有技術優勢的廠家與發明人，選定適當之合作對象

專利檢索目的_消極面

1. 提供研發參考的方向
2. 創意收集/累積技術新知及研發能量
3. 避免重覆研發
4. 有助於瞭解專利申請前之先前技術
5. 提供自身產品販賣、製造及使用之實施確認，了解是否侵權

專利檢索目的_積極面

1. 提供侵權之反訴談判籌碼（專利有效性）
2. 監視競爭對手之研發成果
3. 預測未來技術發展趨向
4. 技術引進，探求合作或併購對象
5. 提供專利迴避之方向
6. 專利地圖製作

專利檢索技巧

精確/已知書目檢索

(Know item search)

- 申請案號
- 證書/公告號
- 申請人/專利權人
- 發明人...

分區組合檢索

(Block Building)

關鍵字：專利名稱、摘要、說明書、專利範圍、國際專利分類...

布林運算

關鍵專利

專利公報或專利說明書

專利法律狀態

專利檢索步驟

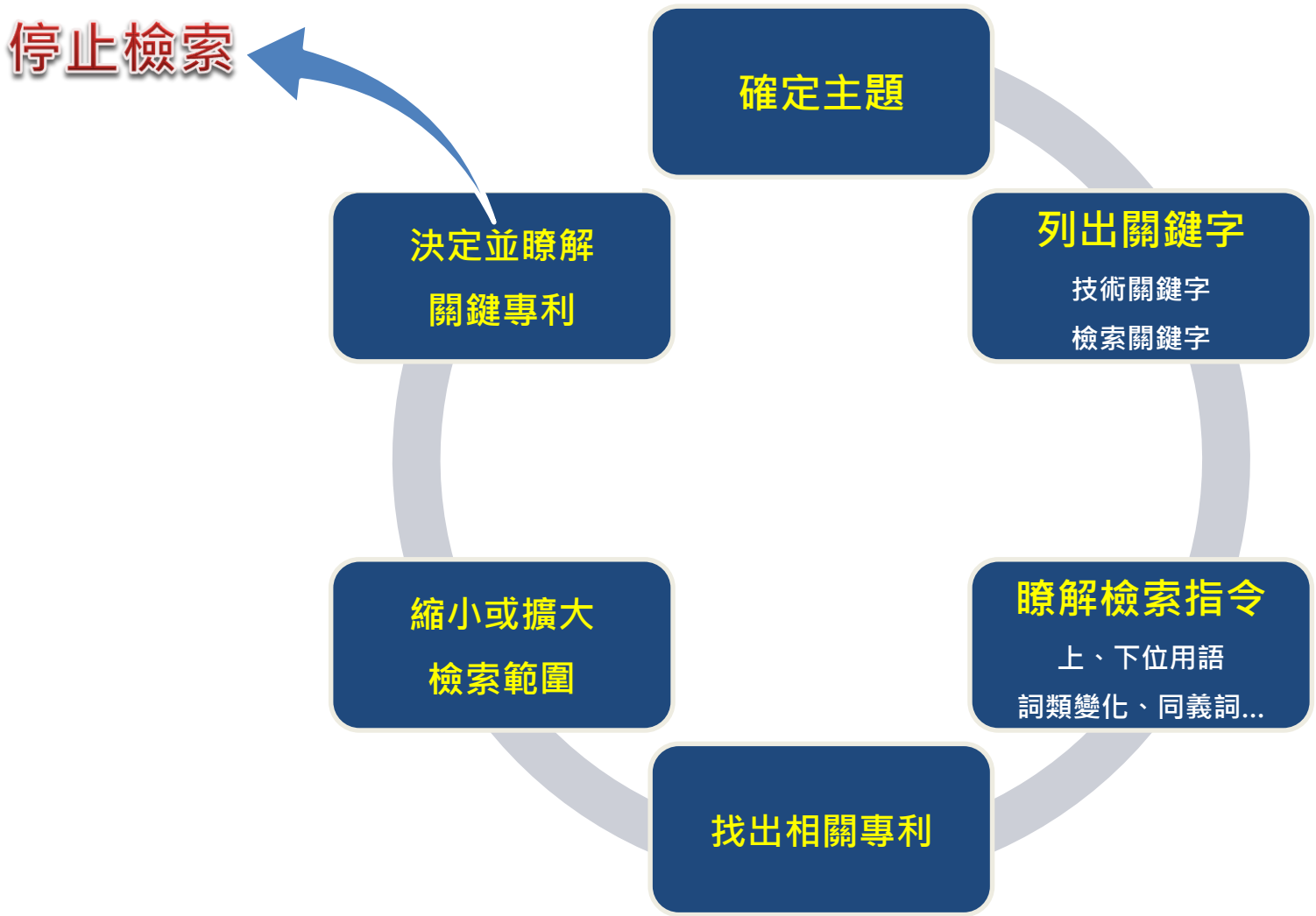
停止檢索
確定主題
列出關鍵字
技術關鍵字
檢索關鍵字
瞭解檢索指令
上、下位用語
詞類變化、同義詞...
找出相關專利
縮小或擴大
檢索範圍
決定並瞭解
關鍵專利

專利檢索技巧_以關鍵字為基礎

- 布林邏輯運算

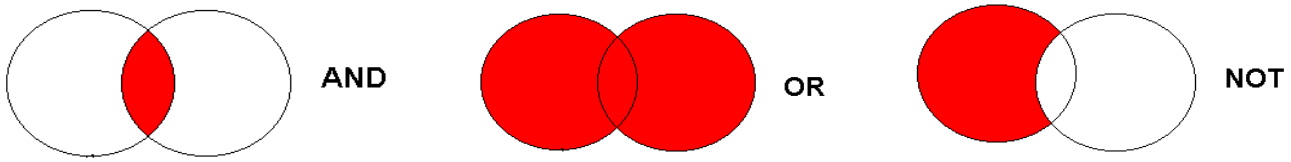

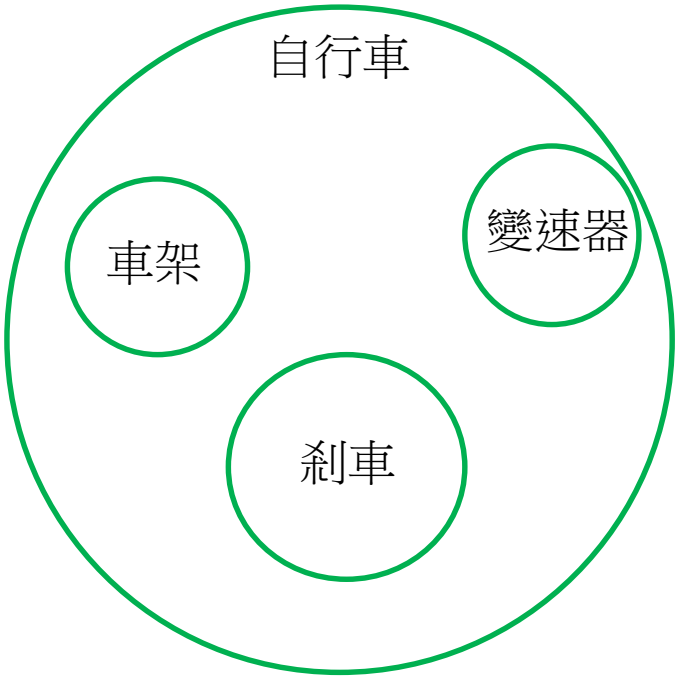

1. 自行車

2. 自行車 AND 剎車

3. (自行車 OR 腳踏車) AND (剎車 OR 煞車)

專利檢索技巧_以關鍵字為基礎

- 布林邏輯運算

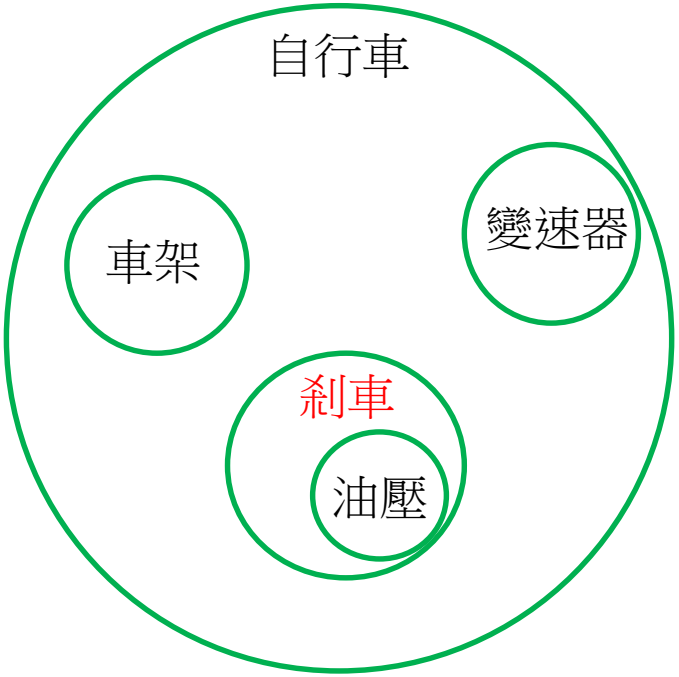

4.(自行車 OR 腳踏車) AND (剎車 OR 煞車) AND (油壓 OR 液壓)

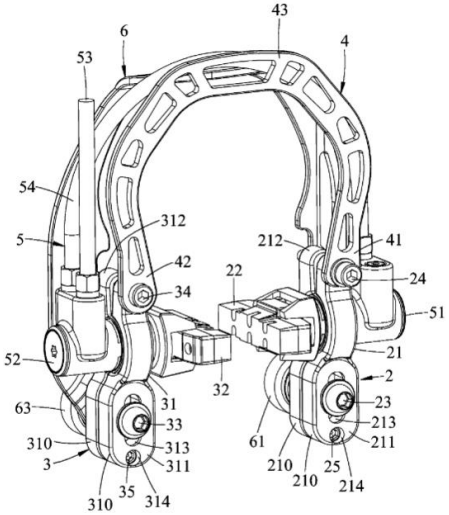

5.(自行車 OR 腳踏車) AND (剎車 OR 煞車) NOT (油壓 OR 液壓)

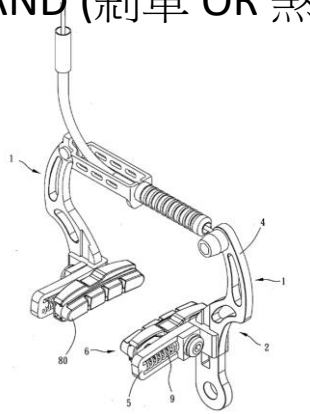

M531931

專利檢索技巧_以國際分類為基礎

■ 國際分類簡介

- 國際專利分類之斯特拉斯堡協定(Strasbourg Agreement)於1975年生效
- 目的
  - 為申請專利之技術領域，提供共同的分類標準，以作為專利局以及其它使用者進行專利文獻檢索時之檢索工具
  - 各自獨立的專利分類系統有礙專利文獻的交流

【19】中華民國　　【12】專利公報　（B）

【11】證書號數：I526236

【45】公告日： 中華民國 105 (2016) 年 03 月 21 日

【51】Int. Cl.：　*A63B53/04　(2015.01)*　　*A63B53/06　(2015.01)*

發明　　全 10 頁

【54】名　　稱：可調整重心位置的高爾夫球頭

【21】申請案號：103117137　　【22】申請日： 中華民國 103 (2014) 年 05 月 15 日

【11】公開編號：201542273　　【43】公開日期： 中華民國 104 (2015) 年 11 月 16 日

【72】發 明 人： 黃振國 (TW)；侯淵仁 (TW)；林柏宏 (TW)；潘俞瑞 (TW)

【71】申 請 人： 明安國際企業股份有限公司　　ADVANCED INTERNATIONAL MULTITECH CO., LTD.

高雄市小港區中林路 26 號

專利檢索技巧_以國際分類為基礎

- IPC五階架構，各階層從屬關係

A 63 B 53 / 04

部 (Section)	類 (Class)	次類 (Subclass)	目 (group)	次目 (subgroup)
人類生活需要	運動	運動器械	高爾夫球桿	桿頭

專利檢索技巧_以國際分類為基礎

- 國際分類IPC
  - 共分八個部（Section），以英文大寫字母A~H為代號，部下再分類（Class），由部的符號加上兩個阿拉伯數字組合而成

A部：生活必需品

B部：處理操作；運送

C部：化學；冶金

D部：紡織；造紙

E部：固定構造物

F部：機械工程；照明；加熱；武器；爆破

G部：物理學

H部：電學

專利檢索技巧_以國際分類為基礎

- IPC五階架構
  - 第五階（次目）分類基本原則

第4階 第5階
目 次目

A63B53 / 00 T 1點次目

A63B53 / 02 ·T1 2點次目

A63B53 / 04 ··T2 → T＋T1＋T2

A63B53 / 06 ·T1 → T＋T1

https://www.tipo.gov.tw/tw/patents/478.html

A63B 53/00	高爾夫球桿[1,2015.01]
A63B 53/02	● 桿頭與桿身間之接合結構[1,2015.01]
A63B 53/04	● 桿頭[1,2015.01] 1點次目
A63B 53/06	●● 可以調節者[1,2015.01] 2點次目
A63B 53/08	● 具有用於獲得不同衝擊力之特殊結構[1,2015.01]
A63B 53/10	● 非金屬桿身[1,2015.01]

分類號查詢瀏覽 | 版本差異表

請選擇版本：2025.01版

分類號：

and

關鍵字：高爾夫球桿

重設 查詢

瀏覽方式：完整 分層

共 9 筆資料

A63B 53/00	高爾夫球桿 [1,2015.01]
A63B 55/00	高爾夫球桿 袋；玩高爾夫球時之球桿支架；專用於 高爾夫球桿 袋的輪式載具[1,2015.01]
A63B 55/60	● 專用於 高爾夫球桿 袋的輪式載具[2015.01]
A63B 57/60	● 高爾夫球桿 的清潔或保養；推桿；鞋；其他高爾夫球配件（清潔 高爾夫球桿 或推桿的把手或握把的裝置見60/36）[2015.01]
A63B 60/00	高爾夫球桿 、球棒、球拍或類似者的細部構件或配件[2015.01]
A63B 60/42	● 測量、校驗、修正或制定 高爾夫球桿 、球棒、球拍或類似者的內在特徵的裝置，如測量擊球軸可承受的最大力矩[2015.01]
A63B 60/46	● 關於 高爾夫球桿 、球棒、球拍或類似者，測量體育活動的物理參數的裝置，如測量衝撞指數的棒球球棒或測量擺盪幅度的 高爾夫球桿 [2015.01]
A63B 60/64	●●● 高爾夫球桿 的護套[2015.01]

專利檢索技巧_以關鍵字配合欄位

關鍵字：
技術手段關鍵字
功能關鍵字
功效關鍵字

欄位：
專利名稱
摘要
說明書
專利範圍

<u>標的：飲料提袋</u>

技術手段關鍵字：
杯套環
提帶

功能關鍵字
杯套環：可摺疊、套在飲料杯
提帶：手提

功效關鍵字
環保、攜帶、重覆使用

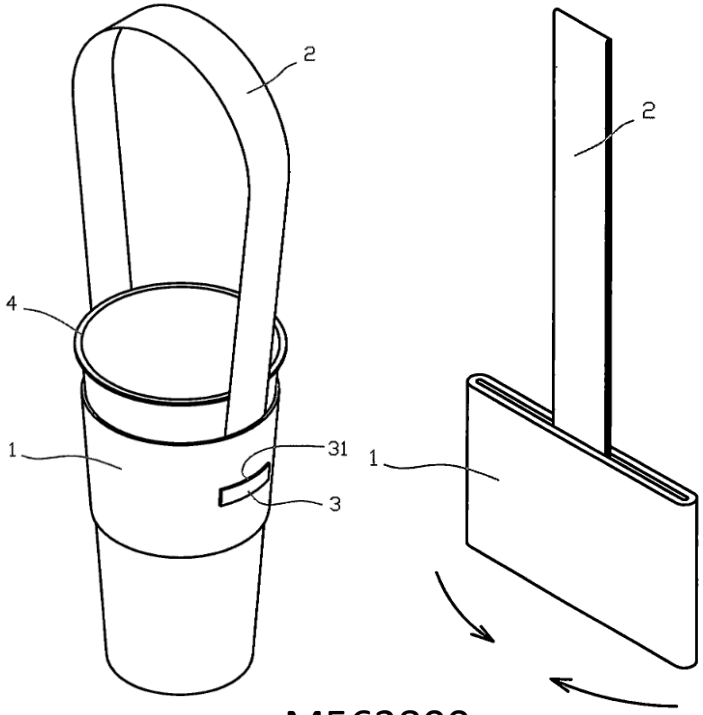

M563800

專利檢索技巧_依目的選擇不同欄位

- 研發技術參考
  1.摘要
  2.說明書

- 可專利性檢索
  1.摘要
  2.說明書
  3.專利範圍

- 侵權檢索（未知專利）
  1.摘要
  2.說明書
  3.專利範圍

可配合國際分類過濾非相關專利

專利資料庫

- **中華民國**智慧財產局：https://tiponet.tipo.gov.tw/twpat/

檢索語法說明

- 中英文混用

  (電腦 OR computer)

- 英文截切

  *表示任意字元；?表示一個字元

  截頭*work：network、rework
  截尾Cent*：cent、center、centenary
  截中Col*r ：color 、colour
  雙切截Comput* net*：
  問號Col?r：color

- 鄰近運算

  Computer [n,m] network，m>n

  Computer [1,7] network： network 在 compute 之後第1~7個字
  Computer [-3,2] network ： network 在 compute 之前3~後2個字

AND 和 鄰近運算

- 電腦 AND 網路
- 電腦 [-5,5] 網路

  - 前案1：
    - 電腦透過網路連接到伺服器，從伺服器下載串流影片。
  - 前案2：
    - 在沒有智慧型手機之前，都是用電腦看影片。但隨著科技的進步，現在的手機都可以連上無線網路，直接在手機上看影片。

布林檢索

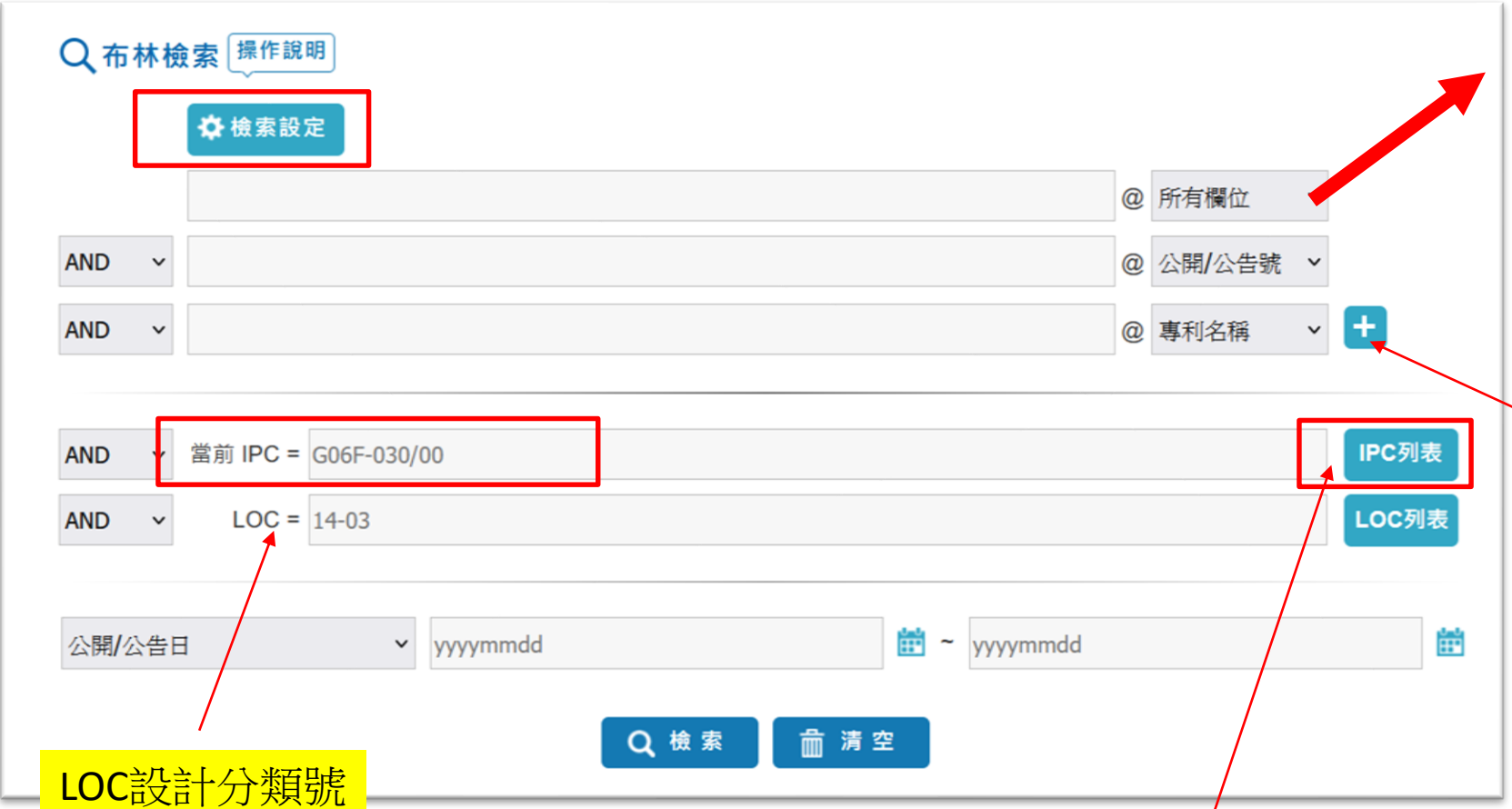

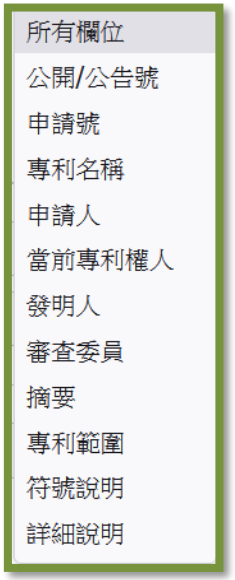

增加欄位

LOC設計分類號

這裡也可以查IPC

進階檢索

英文名稱	中文名稱	欄位	英文名稱	中文名稱	欄位
Publication/Patent Number	公開/公告號	PN	Publication/Issued Date	公開/公告日	ID
Application Number	申請號	AN	Application Date	申請日	AD
Certification Number	證書號	CD	Offical Gazette Volume	公報卷期	VL
Current IPC	當前IPC	IC	1st IPC	第一IPC	FC
LOC	LOC	IQ	Old LOC	LOC(舊格式)	OL
Priority Number	優先權號	PB	Priority Country	優先權國	AG
Applicant	申請人	AX	1st Applicant	第一申請人	AF
Applicant/Address/Country	申請人/地址/國家	PA	Current Assignee	當前專利權人	CW
Inventor	發明人	IV	Inventor Country	發明人國家	IY
Attorney	代理人	LX	Examiner	審查委員	EX
References Cited	引用專利	CI	Non-References Cited	引用非專利	CE
Title	專利名稱	TI	Abstract	摘要	AB
Transaction data	雜項資料	MS	Drawing Symbols	符號說明	SB
Claims	專利範圍	CL	Description	詳細說明	DE

智慧檢索

專利檢索
進階檢索
號碼檢索
布林檢索
表格檢索
智慧檢索(Beta)

智慧檢索 操作說明

請輸入一段文字(50~500字)進行智慧檢索

指定檢索欄位： 專利名稱 摘要 專利範圍 詳細說明

IPC加權： 開啟

行業別： 全部

輔助限縮條件 點擊後可進一步增加輔助條件以獲得更精確之結果

配合檢索式限縮

AND 摘要 @

AND 所有欄位 @

AND 當前 IPC = G06F-030/00 IPC列表

公開/公告日 yyyymmdd ~ yyyymmdd

檢索 清空

布林檢索 操作說明

檢索設定

星相科技 @ 申請人

發明已獲證+早期公開共4件

新型專利0件

設計專利0件

檢索條件

專利檢索 簡目 當前檢索條件 (4筆)-(星相科技)@PA

全部結果 (4) 發明 (4) 新型(0) 新式樣/設計(0)

(0) 每頁 10 筆，第 頁 GO 1 / 1

已獲證

		公開公告號	公開公告日	申請號	申請日	專利名稱	原件影像	案件狀態
☐	1	I882474	2025/05/01	112139318	2023/10/16	用於相位陣列系統的耦合器裝置 COUPLER DEVICE IN PHASED ARRAY SYSTEM	專利公報 公告說明書 公開公報 公開說明書	核准
☐	2	202524749	2025/06/16	112147048	2023/12/04	相位陣列天線裝置及其模組化可擴充型天線封裝結構 PHASE ARRAY ANTENNA DEVICE AND MODULARIZED SCALABLE ANTENNA IN PACKAGE THEREOF	專利公報 公告說明書 公開公報 公開說明書	未審查/公開
☐	3	202518838	2025/05/01	112139318	2023/10/16	用於相位陣列系統的耦合器裝置 COUPLER DEVICE IN PHASED ARRAY SYSTEM	專利公報 公告說明書 公開公報 公開說明書	未審查/公開
☐	4	202518837	2025/05/01	112139311	2023/10/16	用於相位陣列系統的耦合器裝置 COUPLER DEVICE IN PHASED ARRAY SYSTEM	專利公報 公告說明書 公開公報 公開說明書	未審查/公開

早期公開

善用「合併顯示」、「簡圖」、「IPC」

合併顯示：同一案只顯示公告案

發明已獲證+早期公開共3件

專利檢索 簡目　當前檢索條件 (3筆) (星相科技)@PA [合併顯示狀態]

全部結果 (3)　發明 (3)　新型(0)　新式樣/設計(0)

(0)　每頁 10 筆，第 頁 GO 1 / 1

欄位顯示：簡圖、IPC

簡圖　公開/公告號　公開/公告日　公報卷期　證書號　申請號　申請日　當前IPC　LOC　專利名稱　申請人
當前專利權人　發明人　代理人　優先權　引用專利　引用非專利　摘要　原件影像　被參考次數　案件狀態

顯示結果

序號	簡圖	公開公告號	公開公告日	申請號	申請日	當前IPC	專利名稱	原件影像	案件狀態
1	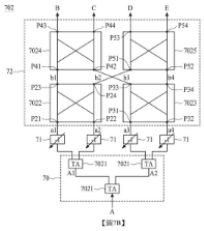	I882474	2025/05/01	112139318	2023/10/16	***H03F 3/00***(2006.01); ***H03F 1/02***(2006.01); ***H03F 1/56***(2006.01)	用於相位陣列系統的耦合器裝置 COUPLER DEVICE IN PHASED ARRAY SYSTEM	專利公報 公告說明書 公開公報 公開說明書	核准
2	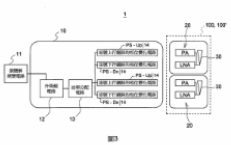	202524749	2025/06/16	112147048	2023/12/04	***H01Q 1/22***(2006.01); ***H01L 23/31***(2006.01); ***H01Q 21/06***(2006.01)	相位陣列天線裝置及其模組化可擴充型天線封裝結構 PHASE ARRAY ANTENNA DEVICE AND MODULARIZED SCALABLE ANTENNA IN PACKAGE THEREOF	專利公報 公告說明書 公開公報 公開說明書	未審查/公開
3	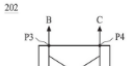	202518837	2025/05/01	112139311	2023/10/16	***H03F 3/00***(2006.01); ***H03F 1/02***(2006.01); ***H03F 1/56***(2006.01)	用於相位陣列系統的耦合器裝置 COUPLER DEVICE IN PHASED ARRAY SYSTEM	專利公報 公告說明書 公開公報 公開說明書	未審查/公開

TOP

https://tiponet.tipo.gov.tw/twpat1/twpatc/twpatkm?!!FRURLI882474

複製本案永久連結

專利檢索 簡目 詳目

1 / 3

用於相位陣列系統的耦合器裝置
COUPLER DEVICE IN PHASED ARRAY SYSTEM

全文 影像 案件狀態 權利異動 雜項 檔卷調閱

書目 參考文獻 專利範圍 詳細說明 符號說明

書目

公告號	I882474 公開 202518838
公告日	2025/05/01
公報卷期	52-13
證書號	I882474
申請號	112139318 E
申請日	2023/10/16
公報IPC	***H03F 3/00***(2006.01); ***H03F 1/ /56***(2006.01)
當前IPC	***H03F 3/00***(2006.01); ***H03F 1/02***(2006.01); ***H03F 1/56***(2006.01)
申請人	星相科技 股份有限公司 臺北市中山區中山北路2段59巷7之1號 (中華民國); PHASETRUM INC. NO. 7-1, LN. 59, SEC. 2, ZHONGSHAN N. RD., ZHONGSHAN DIST., TAIPEI CITY 104011, TAIWAN (R.O.C.) (TW)
申請人標準名稱	星相科技股份有限公司; PHASETRUM INC
當前專利權人	星相科技 股份有限公司; PHASETRUM INC.
專利權人標準名稱	星相科技股份有限公司; PHASETRUM INC
發明人	蔡作敏 (中華民國); TSAI, ZUO-MIN (TW); 林易廷 (中華民國); LIN, YI-TING (TW); 鄭佳宣 (中華民國); CHENG, CHIA-HSUAN (TW)
代理人	陳長文; 朱淑尹; 莊名宇
當前代理人	陳長文; 朱淑尹; 莊名宇
審查委員	陳明德
摘要	本發明提供一種用於一相位陣列系統中之耦合器裝置。該耦合器裝置包含一加權網路及一相位矩陣網路。該加權網路經組態以轉換及放大一輸入信號以獲得八個中間放大信號。該相位矩陣網路耦合至該加權網路，且經組態以基於該八個中間放大信號產生八個輸出信號。藉由執行該八個中間放大信號之一陣列與該相位矩陣網路之一相位矩陣之一矩陣乘法來獲得該八個輸出信號之一輸出陣列。

影像
專利公報
公告說明書
公告全文
(提供機器翻譯)
全部圖式

簡圖 全部圖式 65%

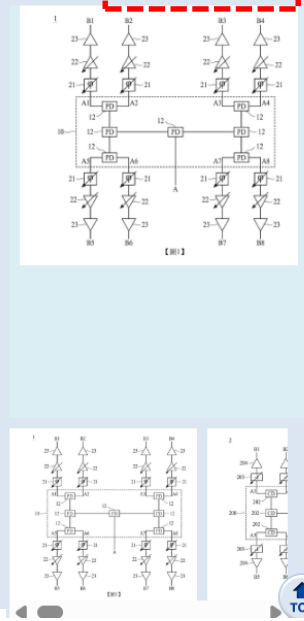

參考文獻

專利範圍

詳細說明

符號說明

詳細說明

【技術領域】

本發明係關於無線通信系統，且特定言之，係關於一種用於一相位陣列系統中之耦合器裝置。

【先前技術】

相位陣列技術歸因於其產生波束之能力已變得廣泛部署於各種應用(包含5G及以上)之系統及子系統中，其改良電力鏈路預算及追蹤精確性。所提供之對各天線之RF信號之振幅及相位之精確控制對於合成所要波束型樣係必要的。精確調整相移及振幅加權之所得能力在相位陣列系統中係必不可少的。相移及振幅加權之調諧範圍判定波束型樣之性質，諸如波束角度範圍、寬度及波束類型(例如，總和或差異波束型樣)。相位及振幅調整之精確性判定波束角度之偏差及解析度。

【發明內容】

在本發明之一態樣中，提供一種用於一相位陣列系統中之耦合器裝置。該耦合器裝置包含一加權網路及一相位矩陣網路。該加權網路經組態以轉換及放大一輸入信號以獲得八個中間放大信號。該相位矩陣網路耦合至該加權網路，且經組態以基於該八個中間放大信號產生八個輸出信號。藉由執行該八個中間放大信號之一陣列與該相位矩陣網路之一相位矩陣之一矩陣乘法來獲得該八個輸出信號之一輸出陣列。

登入會員，使用進階功能

登入帳號的進階功能：

- 專題訂閱
- 案件追蹤
- 專案管理
- 檢索式管理
- 喜好設定
- 案件分析、統計圖表、功效矩陣、輔助閱讀器

專利檢索 簡目　當前檢索條件 (3筆) (星相科技)@PA [合併顯示狀態]

全部結果 (3)　發明 (3)　新型(0)　新式樣/設計(0)

(3)　每頁 10 筆，第 頁 GO 1 / 1

案件分析
篩選分析
統計圖表
技術功效矩陣

序號	公開公告號	公開公告日	申請號	申	專利名稱	原件影像	案件狀態
1	I882474	2025/05/01	112139318	202	相位陣列系統的耦合器裝置 UPLER DEVICE IN PHASED ARRAY SYSTEM	專利公報 公告說明書 公開公報 公開說明書	核准
2	202524749	2025/06/16	112147048	202	陣列天線裝置及其模組化可擴充型天線封裝結構 ASE ARRAY ANTENNA DEVICE AND MODULARIZED SCALABLE ANTENNA IN PACKAGE THEREOF	專利公報 公告說明書 公開公報 公開說明書	未審查/公開
3	202518837	2025/05/01	112139311	202	相位陣列系統的耦合器裝置 UPLER DEVICE IN PHASED ARRAY SYSTEM	專利公報 公告說明書 公開公報 公開說明書	未審查/公開

1 / 1

案件分析

- 第一IPC [18]
- 申請年 [18]
- 公開公告年 [18]
- 當前專利權人 [16]
- 第一申請人 [18]
- 第一申請人國別 [18]
- 發明人 [25]

統計圖表

以申請人數、案件數及年度繪製　公開公告年　申請年　技術生命週期圖　資料表下載

2維圖表分析設定:

圖表標題

分析項目 請選擇　項目數量前 5 項

圖表類型 長條圖 橫條圖 折線圖 圓餅圖 雷達圖 (超出項目是否計入其他 是 否)

圖表分析　資料表下載

3維立體圖表分析設定:

圖表標題

主要分析項目 請選擇　項目數量前 3 項

次要分析項目 請選擇　項目數量前 3 項

圖表類型 柱狀圖 堆疊圖 折線圖 泡泡圖 散佈圖 雷達圖

圖表分析　資料表下載

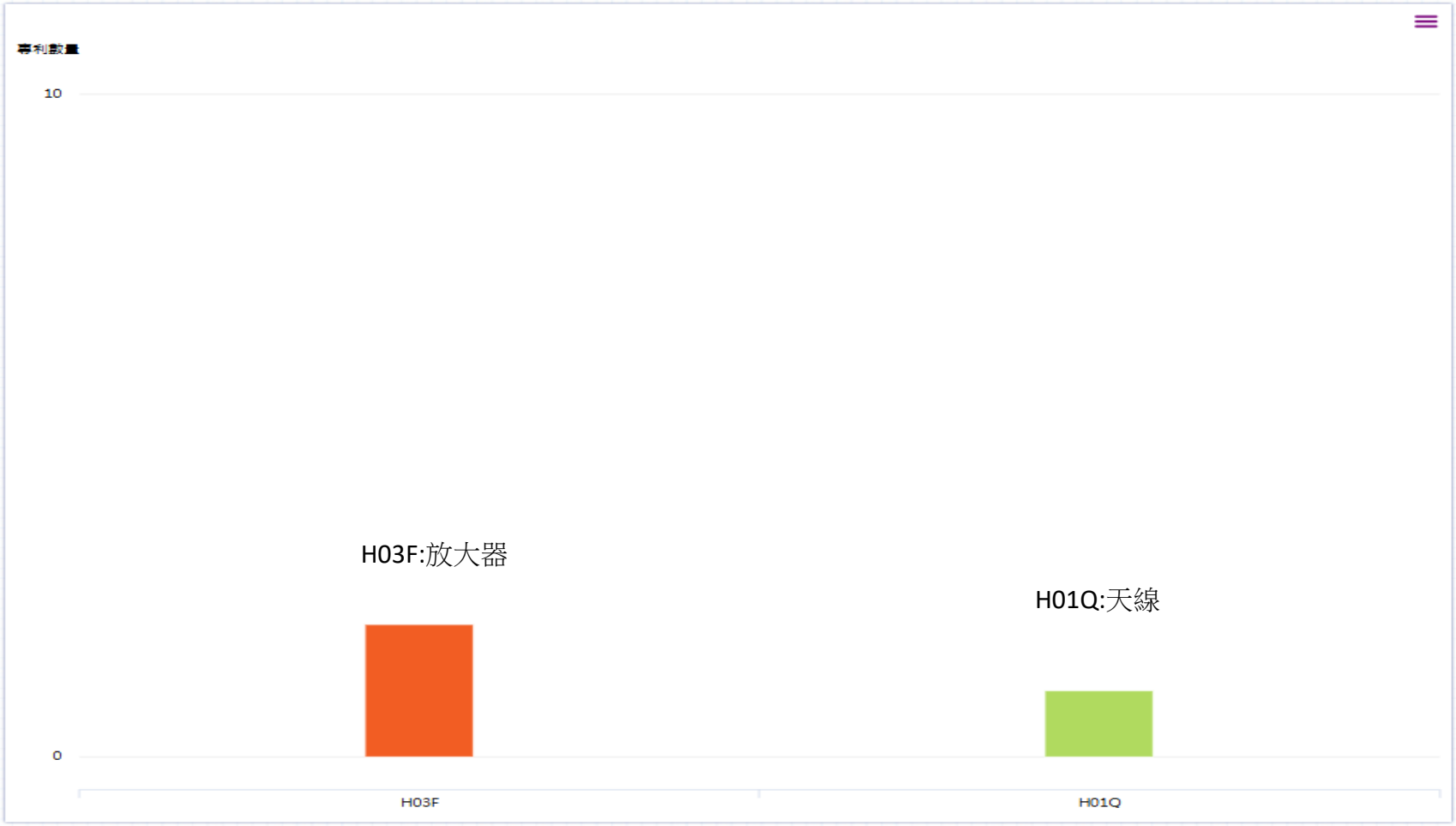
專利數量
10
0
H03F:放大器
H01Q:天線
H03F
H01Q

IPC VS 申請年度

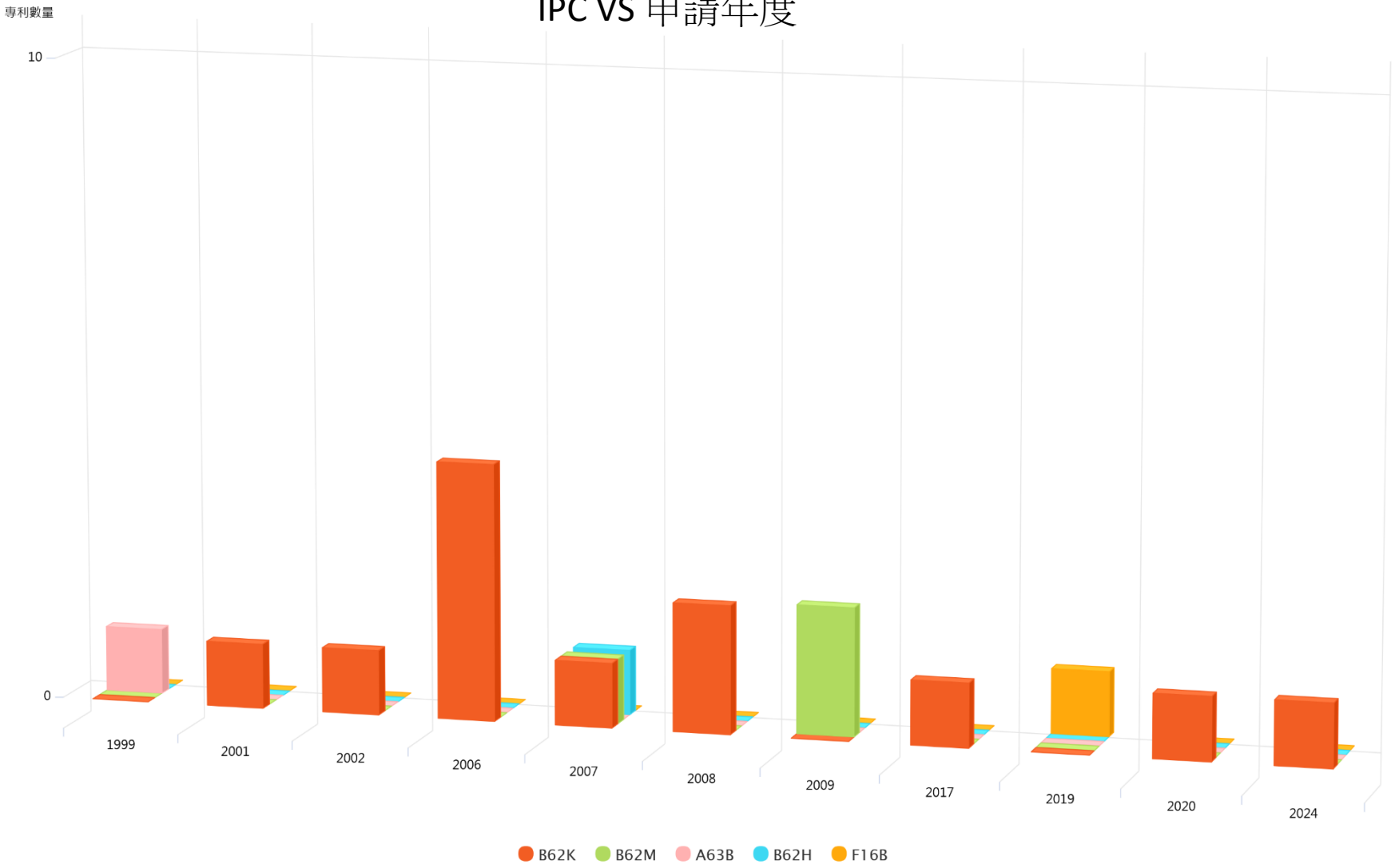

註：非星相科技

- 輔助閱讀器

https://tiponet.tipo.gov.tw/twpat1/twpatc/twpatkm?!!FRURLI882474

專利檢索 | 標記清單/資料輸出(0) | 檢索歷史 | 輔助查詢 | 統計專區

專利檢索 簡目 詳目

用於相位陣列系統的耦合器裝置
COUPLER DEVICE IN PHASED ARRAY SYSTEM

全文 影像 案件狀態 權利異動 雜項 檔卷調閱

書目 參考文獻 專利範圍 詳細說明 符號說明

友善列印
輔助閱讀器
錯誤通報

簡圖 全部圖式

書目

公告號	I882474 公開 202518838
公告日	2(
公報卷期	52
證書號	I8
申請號	11
申請日	2(
公報IPC	H
當前IPC	H
申請人	
申請人標準名稱	星

輔助閱讀器 當前檢索條件 (星相科技)@PA

清除 重新標示

1 加權網路 共 33 筆
2 放大器 共 118 筆
3 匹配網路 共 16 筆
4 共 0 筆
5 共 0 筆

清除 重新標示

專利名稱(0) 摘要(3) 專利範圍(41) 詳細說明(103)

[摘要]

本發明提供一種用於一相位陣列系統中之耦合器裝置。該耦合器裝置包含一加權網路及一相位矩陣網路。該加權網路經組態以轉換及放大一輸入信號以獲得八個中間放大信號。該相位矩陣網路耦合至該加權網路，且經組態以基於該八個中間放大信號產生八個輸出信號。藉由執行該八個中間放大信號之一陣列與該相位矩陣網路之一相位矩陣之一矩陣乘法來獲得該八個輸出信號之一輸出陣列。

[專利範圍]

1.一種耦合器裝置，用於一相位陣列系統，該耦合器裝置包括：一加權網路，其包括：配置成兩個級之複數個可調整型放大器，其中該複數個可調整型放大器經組態以將一輸入信號轉換為一第一放大信號、一第二放大信號、一第三放大信號及一第四放大信號；及一相位矩陣網路，其耦合至該加權網路，其中該相位矩陣網路經組態以基於該第一放大信號、該第二放大信號、該第三放大信號及該第四放大信號產生一第一輸出信號、一第二輸出信號、一第三輸出信號及一第四輸出信號，其中該等可調整型放大器之各者係經組態以將一第一信號轉換為一第二信號及一第三信號之一1對2可調整型放大器，且該第二信號之一第一相位與該第三信號之一第二相位之間之一第一差係一固定相位角。

2.如請求項1之耦合器裝置，其中該等可調整型放大器之各者經進一步組態以調整該第二信號之一第一增益及該第三信號之一第二增益，以便調整該固定相位角。

3.如請求項1之耦合器裝置，其中該等可調整型放大器之各者包括：一第一雙極接面電晶體，其具有由一第一控制電壓控制之一基極、連接至一第一輸出匹配網路之一輸入埠之一集極及接地之一射極；及一第二雙極接面電晶體，其具有由一第二控制電壓控制之一基極、連接至一第二輸出匹配網路之一輸入埠之一集極及接地之一射極；其中該第一雙極接面電晶體及該第二雙極接面電晶體並聯。

4.如請求項3之耦合器裝置，其中該等可調整型放大器之各者進一步包括一輸入匹配網路，該輸入匹配網路經組態以將該第一雙極接面電晶體及該第二雙極接面電晶體之一阻抗匹配至一系統阻抗。

5.如請求項3之耦合器裝置，其中該第一輸出匹配網路及該第二輸出匹配網路實質上相同，且該第一輸出匹配網路經組態以將該第一雙極接面電晶體之一第一輸出阻抗匹配至一系統阻抗，且該第二輸出匹配網路經組態以將該第二雙極接面電晶體之一第二輸出阻抗匹配至該系統阻抗。

6.如請求項1之耦合器裝置，其中該等可調整型放大器之各者具有功率節省及信號放大之功能。

缺點：看不到圖。

全部圖式另開視窗，便於對照觀看。

同業專利查詢

布林檢索 操作說明

檢索設定

相位陣列 @ 摘要

AND @ 公開/公告號

AND @ 專利名稱 +

AND 當前 IPC = H IPC列表

AND LOC = 14-03 LOC列表

公開/公告日 yyyymmdd ~ yyyymmdd

檢索 清空

專利檢索 簡目　當前檢索條件 (96筆) (相位陣列)@AB AND (IC=H*) [合併顯示狀態]

全部結果 (96)　發明 (93)　新型 (3)　新式樣/設計(0)

(0)　每頁 10 筆，第 頁 GO 1 / 10

序號	簡圖	公開公告號	公開公告日	申請號	申請日	當前IPC	專利名稱	申請人	原件影像	案件狀態
1	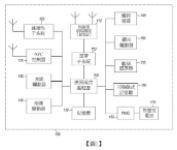	I896138	2025/09/01	113118939	2017/12/21	***H04B 1/3827***(2015.01); ***H01L 23/485***(2006.01); ***H01L 23/66***(2006.01); ***H01Q 9/04***(2006.01); ***H04B 1/18***(2006.01); ***H04B 7/10***(2006.01); ***H04L 25/02***(2006.01)	用於無線裝置之設備以及用以處理射頻信號之系統及方法 APPARATUS FOR WIRELESS DEVICE AND SYSTEM AND METHOD FOR PROCESSING RADIO FREQUENCY SIGNALS	美商英特爾公司 (美國); INTEL CORPORATION 2200 MISSION COLLEGE BLVD., SANTA CLARA, CA 95054, U.S.A. (US)	專利公報 公告說明書 公開公報 公開說明書	核准
2	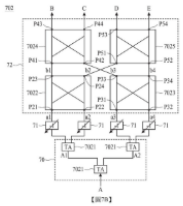	I882474	2025/05/01	112139318	2023/10/16	***H03F 3/00***(2006.01); ***H03F 1/02***(2006.01); ***H03F 1/56***(2006.01)	用於 相位陣列 系統的耦合器裝置 COUPLER DEVICE IN PHASED ARRAY SYSTEM	星相科技股份有限公司 臺北市中山區中山北路2段59巷7之1號 (中華民國); PHASETRUM INC. NO. 7-1, LN. 59, SEC. 2, ZHONGSHAN N. RD., ZHONGSHAN DIST., TAIPEI CITY 104011, TAIWAN (R.O.C.) (TW)	專利公報 公告說明書 公開公報 公開說明書	核准
3	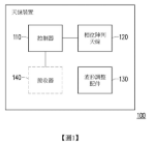	M667396	2025/03/01	113212610	2024/11/19	***H01Q 3/46***(2006.01); ***H01Q 15/14***(2006.01)	天線裝置 ANTENNA DEVICE	正文科技股份有限公司 新竹縣湖口鄉新竹工業區中華路15之1號 (中華民國); GEMTEK TECHNOLOGY CO., LTD. NO.15-1 ZHONGHUA ROAD, HSINCHU INDUSTRIAL PARK, HUKOU, HSINCHU	專利公報 公告說明書 公開公報 公開說明書	核准

案件分析

- 第一IPC [96]
- 申請年 [96]
- 公開公告年 [96]
- 當前專利權人 [68]
- 第一申請人 [96]
  - 賀利實公司 [8]
  - 德商馬克專利公司 [6]
  - 凡爾賽特公司 [4]
  - 南韓商三星電子股份有限公司 [3]
  - 平永科技公司 [3]
  - 德商艾爾康系統有限責任公司 [3]
  - 星相科技股份有限公司 [3]
  - 美商英特爾公司 [3]
  - 美商莫比克斯實驗公司 [3]
  - 創未來科技股份有限公司 [2]
  - 國立臺灣大學 [2]
  - 愛爾蘭商艾克斯瑟樂普林特有限公司 [2]

統計圖表

依第一申請人及公告年度呈現

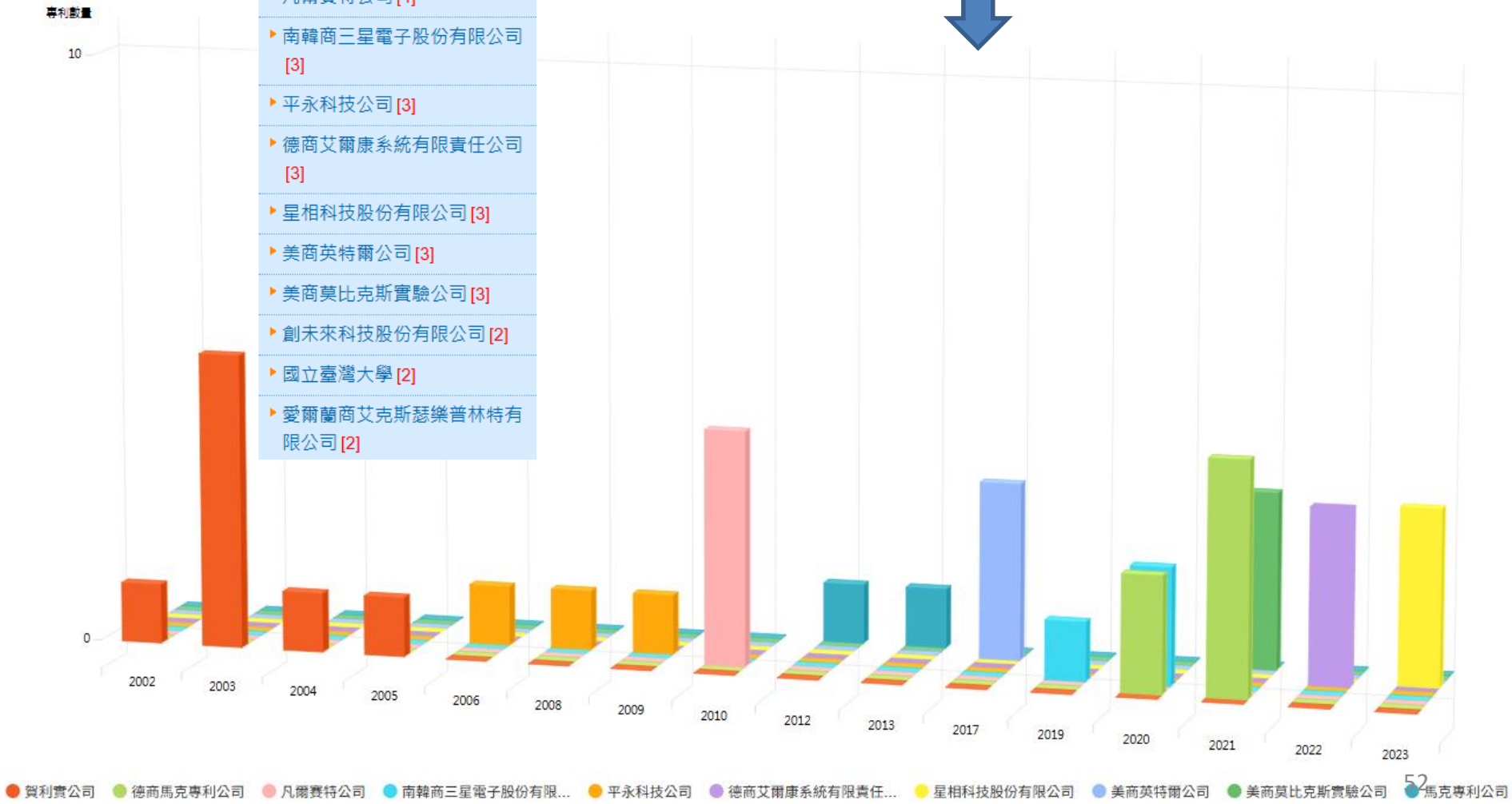

專利檢索步驟

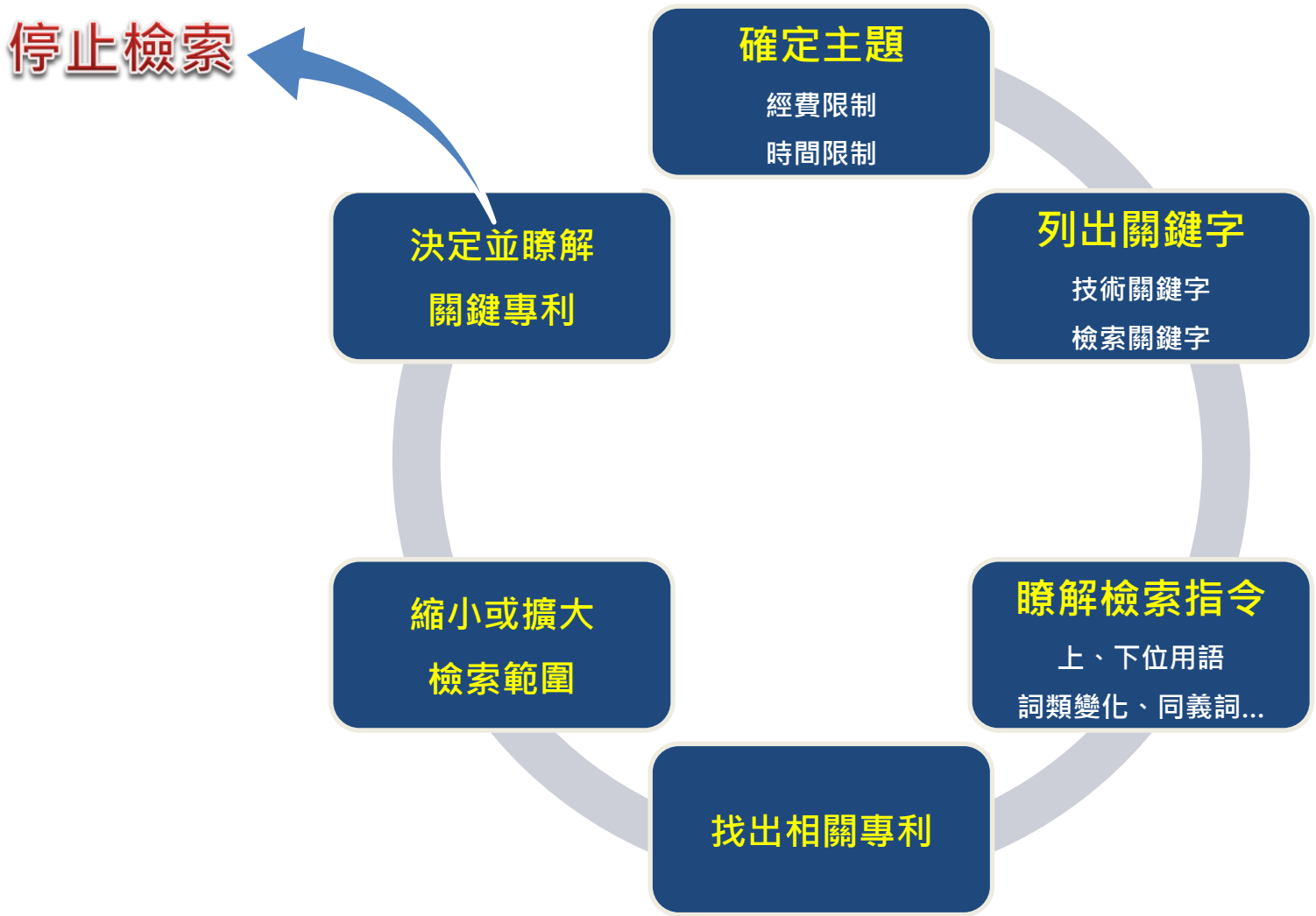
停止檢索
確定主題
經費限制
時間限制
列出關鍵字
技術關鍵字
檢索關鍵字
瞭解檢索指令
上、下位用語
詞類變化、同義詞...
找出相關專利
縮小或擴大
檢索範圍
決定並瞭解
關鍵專利

練習

輪胎會警示 北科大獲紅點設計4獎

2011/09/22

【聯合報/記者陳智華／台北報導】

白板筆、透明膠帶、輪胎及指揮棒，加點巧思創意，即可大大提高使用便利性。德國紅點設計獎設計概念組最近公布獲獎名單，台北科技大學工設系所學生以「浮筆」、「方向膠帶」、「搖擺指揮棒」和「安全警示輪胎」4件設計獲獎。

北科大工設系的簡百慧，獲今年紅點設計獎，作品「安全警示輪胎」，當輪胎磨到安全警戒值時，就會外露內層的紅色。記者胡經周／攝影

老師上課或生活中常用的白板筆，放在白板筆槽內不好拿，創新設計所二年級學生傅首僖和王至維的「浮筆」，將白板筆身改成不易滾動的三角形，並在斜面筆蓋附上磁鐵，讓三角白板筆可吸附在白板上，且和白板產生懸空角度，拿取時更方便，正申請專利。

她說，市面上安全輪胎雖有磨損記號，但標示太小，不容易看清楚，尤其女生和年長者常不知何時該換輪胎，因此設計「安全警示輪胎」，當輪胎磨損到露出內層的紅色，就表示需要換輪胎，幫助輕易辨識。

練習

https://tiponet.tipo.gov.tw/twpat/

檢索主題：磨損時可以顯示有色內層的輪胎

關鍵字？

檢索策略

關鍵字下在哪個欄位？

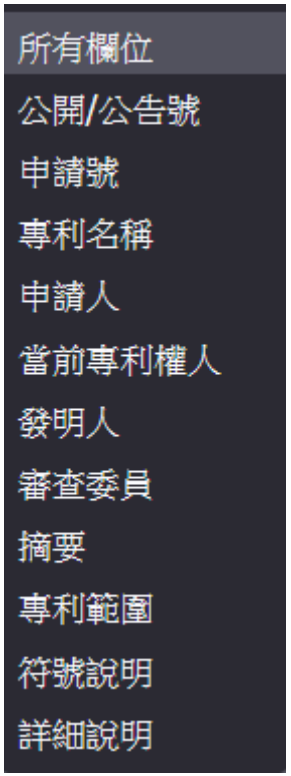

檢索指令？

解答

檢索主題：磨損時可以顯示有色內層的輪胎

關鍵字：輪胎、顏色、磨損

檢索策略

輪胎 同義字 車胎 ：**輪胎 OR 車胎**
顏色 同義字 色彩 ：**色**
磨損 同義字 磨耗 ：**磨耗 OR 磨損**

關鍵字下在哪個欄位？試試看

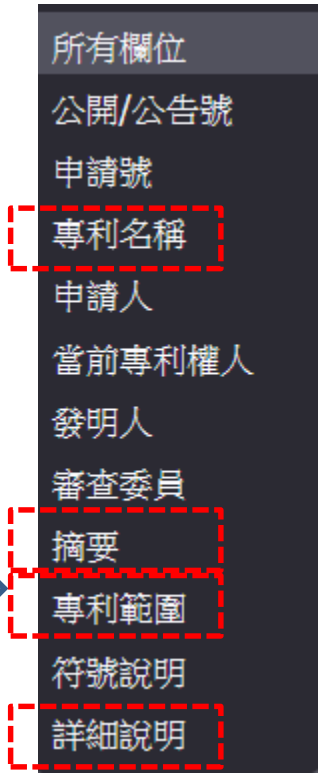

布林檢索 操作說明

檢索設定

	輪胎 OR 車胎	@	專利名稱
AND	色	@	摘要
AND	磨耗 OR 磨損	@	詳細說明

下次可以直接貼進去任一欄位

檢索指令：(輪胎 OR 車胎)@TI AND (色)@AB AND (磨耗 OR 磨損)@DE

專利檢索 簡目　當前檢索條件 (23筆) (輪胎 OR 車胎)@TI AND (色)@AB AND (磨耗 OR 磨損)@DE [合併顯示狀態]

全部結果 (23)　發明 (7)　新型 (14)　新式樣/設計 (2)

(0)　每頁 10 筆，第 頁 GO 1 / 3

序號	公開公告號	公開公告日	申請號	申請日	當前IPC	專利名稱	原件影像	案件狀態
1	M618653	2021/10/21	110207513	2021/06/29	***B60C 11/24***(2006.01); ***B60C 13/00***(2006.01)	具顏色警示安全壽命期限之輪胎 Tire with color warning for safe lifespan	專利公報 公告說明書 公開公報 公開說明書	核准
2	M513802	2015/12/11	104208611	2015/06/01	***B60C 13/00***(2006.01)	自行車輪胎胎邊強化結構 Tire bead reinforcing structure of bicycle tire	專利公報 公告說明書 公開公報 公開說明書	消滅
3	M506723	2015/08/11	103218546	2014/10/20	***B60C 11/24***(2006.01); ***B60C 23/00***(2006.01)	輪胎胎紋偵測及警示系統 TIRE TREAD PATTERN DETECTION AND WARNING SYSTEM	專利公報 公告說明書 公開公報 公開說明書	消滅
4	M501958	2015/06/01	103214849	2014/08/20	***B60C 11/24***(2006.01)	改良的輪胎結構 Improved tire structure	專利公報 公告說明書 公開公報 公開說明書	消滅

M618653 具顏色警示安全壽命期限之輪胎

永久連結：
https://tiponet.tipo.gov.tw/twpat3/twpatc/twpatkm?!!FRURLM618653

專利檢索 簡目 詳目

1 / 23

具顏色警示安全壽命期限之輪胎
Tire with color warning for safe lifespan

全文 影像 案件狀態 權利異動 雜項 檔卷調閱 新型技術報告

書目 專利範圍 詳細說明 符號說明

書目

公告號	M618653
公告日	2021/10/21
公報卷期	48-30
證書號	M618653
申請號	110207513 E
申請日	2021/06/29
公報IPC	***B60C 11/24***(2006.01); ***B60C 13/00***(2006.01)
當前IPC	***B60C 11/24***(2006.01); ***B60C 13/00***(2006.01)
申請人	萬能學校財團法人萬能科技大學 桃園市中壢區萬能路1號 (中華民國); VANUNG UNIVERSITY (TW)
當前專利權人	萬能學校財團法人萬能科技大學; VANUNG UNIVERSITY
發明人	洪丈力 (中華民國); HONG, ZHANG-LI (TW)
代理人	彭繼傳
摘要	一種具顏色警示安全壽命期限之輪胎，在一胎體設一胎面及一胎壁，且該胎壁連接於該胎面，並於該胎面表面設至少一花紋元件，而一色料警示元件則埋設於該胎壁內，由於該胎體大都為黑色，而該胎體會因風吹日曬、使用長久或氧化等因素，造成設在該胎面的該花紋元件磨損，或該胎壁龜裂，透過該色料警示元件破裂流出有色的顏料以提醒車主更換輪胎，藉以達到透過色料警示輪胎的安全壽命之目的。

簡圖 全部圖式 85%

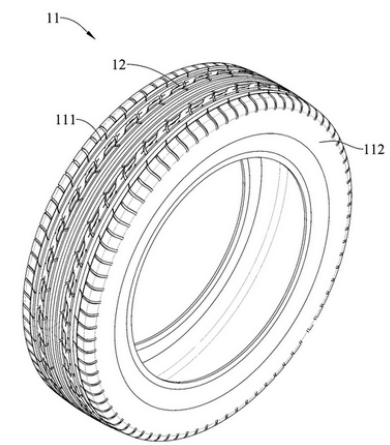

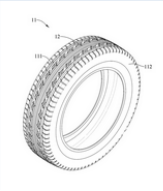

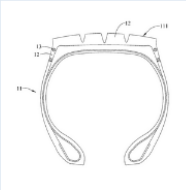

TOP

【技術領域】

本創作係一種具顏色警示安全壽命期限之輪胎，尤指一種透過色料警示輪胎的安全壽命之具顏色警示安全壽命期限之輪胎。

【先前技術】

現行車輛的輪胎都是依靠輪胎上的胎紋深淺來判斷是否安全和是否進行更換，當胎紋使用磨損的厲害，導致胎紋變淺，就必須進行更換輪胎。

但若車輛靜止置放太久未行駛，只透過胎紋來判斷輪胎是否還具安全可繼續使用，對駕駛者來說相當危險，由於車輛靜止置放太久未行駛，雖然輪胎上的胎紋還是很清晰，未磨損太嚴重，但是輪胎有可能因車輛置放太久未行駛會造成氧化，當輪胎氧化的狀態無法由肉眼識別，一旦駕駛者不曉得輪胎以氧化嚴重，將車輛行駛在路上，且又高速行駛，易使輪胎因氧化和受力的因素導致爆胎，造成行車事故，對駕駛者來說是極度的危險。

因此，如何提供針對輪胎上的胎紋變淺和氧化進行識別，是業界需解決之課題。

【新型內容】

本創作之主要目的，在一胎體設一胎面及一胎壁，且該胎壁連接於該胎面，並於該胎面表面設至少一花紋元件，而一色料警示元件則埋設於該胎壁內，由於該胎體大都為黑色，而該胎體會因風吹日曬、使用長久或氧化等因素，造成設在該胎面的該花紋元件磨損，或該胎壁龜裂，透過該色料警示元件破裂流出有色的顏料以提醒車主更換輪胎，藉以達到透過色料警示輪胎的安全壽命之目的。

詳細說明

本創作乃有關一種「具顏色警示安全壽命期限之輪胎」，請同時參閱第1圖至第2圖所示，本創作之具顏色警示安全壽命期限之輪胎，其係主要包括有：一胎體11、至少一花紋元件12及一色料警示元件13。

該胎體11設置一胎面111及一胎壁112，且該胎壁112連接於該胎面111。

該至少一花紋元件12設置於該胎面111之表面。

該色料警示元件13埋設於該胎壁112內。

在本實施例中，該至少一花紋元件12為分別設於該胎面111表面之花紋肋。

在本實施例中，該色料警示元件13為一橡膠色料。

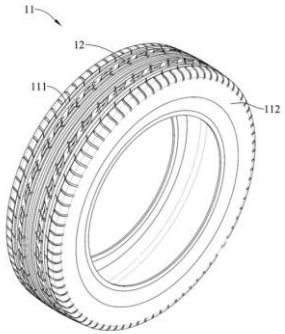

【第1圖】

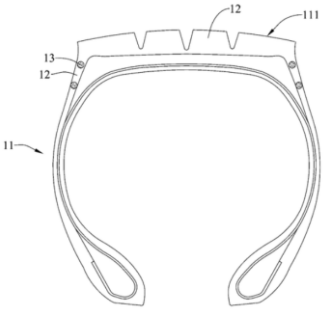

【第2圖】

在該胎體11設置該胎面111和該胎壁112，且該胎壁112連接於該胎面111，接著在該胎面111表面設置該至少一花紋元件12，而該至少一花紋元件12是在該胎面111表面形成複數條花紋肋，再接著在該胎壁112內埋設該色料警示元件13，該色料警示元件13是橡膠色料。

當車輛停放太久或輪胎上該胎面111表面所設置該至少一花紋元件12磨損太過嚴重，若車輛行駛時輪胎因受力擠壓，則埋設在該胎壁112內的該色料警示元件13會因壓力擠壓導致破裂，使該色料警示元件13破裂後會流出有色的顏料在該胎壁112的表面，以提醒警示駕駛者更換輪胎。

專利檢索 簡目 詳目

具顏色警示磨損程度之輪胎

Tire with color warning abrasive level

全文 影像 案件狀態 權利異動 雜項 檔卷調閱 新型技

書目 專利範圍 詳細說明 符號說明

公告號	M436578
公告日	2012/09/01
公報卷期	39-25
證書號	M436578
申請號	100222260 E
申請日	2011/11/24
公報IPC	***B60C 11/24***(2006.01)
當前IPC	***B60C 11/24***(2006.01)
申請人	國立臺北科技大學 臺北市大安區忠孝東路3段1號 (中華民國); NATIONAL TAIPEI UNIVERSITY OF TECHNOLOGY 1, SEC. 3, CHUNG-HSIAO E. RD., TAIPEI, 10608, TAIWAN, R. O. C. (TW)
當前專利權人	國立臺北科技大學; NATIONAL TAIPEI UNIVERSITY OF TECHNOLOGY
發明人	范政揆 (中華民國); FAN, ZHENG-KUI (TW); 簡百慧 (中華民國); JIAN, BAI-HUI (TW)
代理人	廖昭昌
摘要	本創作係為一種具顏色警示磨損程度之輪胎。其係將一有色胎層置於內層胎體與表面胎皮之間。該表面胎皮於輪胎磨損至可能造成行車危險前即被磨去，有色胎層於表面胎皮磨去後露出，具有警示提醒使用者更換輪胎之功能。

專利範圍

專利範圍	1.一種具顏色警示磨損程度之輪胎，其特徵在於：一表面胎皮；一內層胎體；一有色胎層置於內層胎體與表面胎皮之間，於表面胎皮被磨去後露出，其顏色可警示提醒使用者更換輪胎。

簡圖 全部圖式 65%

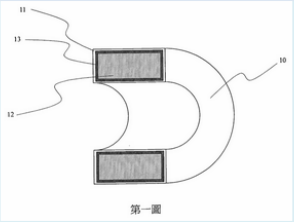

第一圖

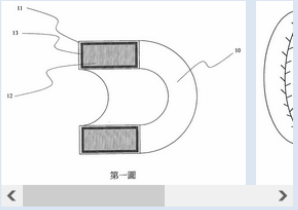

第一圖

9 / 23

輪胎會警示 北科大獲紅點設計4獎

2011/09/22

【聯合報/記者陳智華／台北報導】

白板筆、透明膠帶、輪胎及指揮棒，加點巧思創意，即可大大提高使用便利性。德國紅點設計獎設計概念組最近公布獲獎名單，台北科技大學工設系所學生以「浮筆」、「方向膠帶」、「搖擺指揮棒」和「安全警示輪胎」4件設計獲獎。

北科大工設系的簡百慧，獲今年紅點設計獎，作品「安全警示輪胎」，當輪胎磨到安全警戒值時，就會外露內層的紅色。記者胡經周／攝影

老師上課或生活中常用的白板筆，放在白板筆槽內不好拿，創新設計所二年級學生傅首僖和王至維的「浮筆」，將白板筆身改成不易滾動的三角形，並在斜面筆蓋附上磁鐵，讓三角白板筆可吸附在白板上，且和白板產生懸空角度，拿取時更方便，正申請專利。

專利檢索_檢索盲點

- 專利語言的特殊性
  - 申請專利範圍(claim)
  - 上位用語(擴大保護範圍)
  - 下位用語(實施例)
- 技術未有統一的名稱
  - 同義字、詞性變化、單複數拼法…
  - 刻意避開Keyword的專利

相關名詞查詢技巧

中華民國專利資訊檢索系統
Taiwan Patent Search System
說明提示
English
行動版
登入
註冊
專利檢索
標記清單/資料輸出(0)
檢索歷史
輔助查詢
統計專區
最新消息
111年「全球專利檢索與策略分析說明會」即將開始報名囉!!!詳細說明請點這裡
專利檢索
操作說明
檢索設定
不限欄位
公開/公告日
yyyymmdd
yyyymmdd
檢索
清空
欄位代碼
輔助查詢
案件狀態
權利異動
同義詞
公司同義詞
積體電路電路布局
最新消息
資料範圍
輔助資源
常見問題
開放資料
輔助資源
網路公報查詢
新版IPC查詢
LOC查詢
本國專利技術名詞中英對照詞庫
專利商品化
專利師
代理人資訊

中英對照詞庫

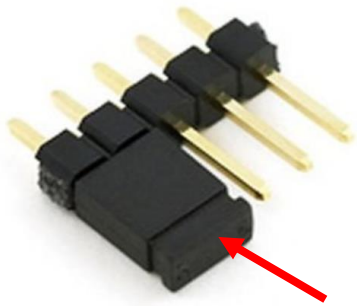

Jumper

由英文反查中文

查詢詞： jumper 查詢 清除

查詢模式： 精確查詢 模糊查詢

欄位排序： 中文技術名詞 遞增

每頁： 10 筆

IPC部別	資料來源
部別全選	來源全選
A部：人類生活必需 [顯示次部]	國際專利分類 （ WIPO）
B部：作業、運輸 [顯示次部]	科技術語同義詞表 （ 國研院科資中心）
C部：化學；冶金；組合技術 [顯示次部]	國際工業設計分類 （ WIPO）
D部：紡織；造紙 [顯示次部]	學術名詞 （ 國教院編譯中心）
E部：固定建築物 [顯示次部]	專利英譯資料庫 （ 智慧局）
F部：機械工程；照明；供熱；武器；爆破 [顯示次部]	IPC關鍵字索引 （ WIPO）
G部：物理 [顯示次部]	「中華藥典」藥名 （ 衛生福利部）
H部：電學 [顯示次部]	中英文條目 （ 維基百科）
	博碩士論文關鍵字詞 （ 國家圖書館）
	中西醫病名（ 工研院）
	植物名稱 （ 工研院）
	專利申請案審查表技術名詞（ 智慧局）
	韓英專利技術名詞 （ 智慧局）
	臺灣物種名錄 （ 中研院）
	智慧局雙語詞彙（ 智慧局）
	商品及服務名稱（ 智慧局）
	智慧財產權月刊關鍵字（ 智慧局）

查詢結果共：6 筆。

序號	中文技術名詞	英文技術
1	跨接線	jumper
2	跨接器	jumper
3	跳接線	jumper
4	跳線	jumper
5	跳線開關	jumper
6	跳線器	jumper

1

由中文反查相關的英文，再由英文反查中文

詞庫查詢

查詢詞：支付　查詢　清除

查詢模式：精確查詢　模糊查詢

IPC部別

欄位排序：中文技術名詞

每頁：10 筆

目前資料筆數：3,331,734筆。(本

關聯詞：顯示關聯詞

大陸用語：顯示大陸用語

查詢結果共：10 筆。

序號	中文技術名詞	英文技術名詞
1	支付	Electronic Pay
2	支付	payout
3	支付	payment
4	支付	Payments
5	支付	consumption
6	支付	disbursement
7	支付	pay
8	支付	PAYING
9	支付	defray

詞庫查詢

查詢詞：payment　查詢　清除

查詢模式：精確查詢　模糊查詢

IPC部別　資料來源

欄位排序：中文技術名詞　遞增

每頁：10 筆

目前資料筆數：3,331,734筆。(本詞庫收錄筆數會隨資料更新而增減)

關聯詞：顯示關聯詞

大陸用語：顯示大陸用語

查詢結果共：25 筆。　匯出搜尋結果

序號	中文技術名詞	英文技術名詞	IPC部別	資料來源	建議	
1	（將付或應付的）款額	PAYMENT	A B C D E F G H	IPC關鍵字	建議	
2	工程款	Payment	A B C D E F G H	博碩論文	建議	
3	支付	payment	A B C D E F G H	7個來源	建議	+
4	支付，付款	payment	A B C D E F G H	國教院	建議	
5	支付方式	Payment	A B C D E F G H	博碩論文	建議	
6	支付系統	Payment	A B C D E F G H	科資中心	建議	
7	支付模式	Payment	A B C D E F G H	博碩論文	建議	
8	付款	payment	A B C D E F G H	7個來源	建議	+
9	付款系統	Payment	A B C D E F G H	科資中心	建議	
10	付費	Payment	A B C D E F G H	2個來源	建議	+

1, 2, 3

相關詞
支付
付款
付費

同義詞查詢

中英文皆可查詢

同義詞查詢 關於詞庫

查詢詞 阿滋海默

模糊查詢

查詢IPC部別

全選 全不選

A部：人類生活必需 顯示次部 B部：作業、運輸 顯示次部 C

D部：紡織；造紙 顯示次部 E部：固定建築物 顯示次部 F

G部：物理 顯示次部 H部：電學 顯示次部

檢索 清空

序號	
1	早老性痴呆病 (A/B/C/D/E/F/G/H) 氏症 (A) 阿滋海默 症 (A/C) 阿爾茨海默氏病 (A/B/C/D/E/F/G/H) alzheimer's (A) parkinson%27s disease (A)
2	阿滋海默 (A/B/C/D/E/F/G/H) alois alzheimer (A/B/C/D/E/F/G/H)
3	退化性癡呆症； 阿滋海默 症 (A/B/C/D/E/F/G/H) alzheimer's disease (A/B/C/D/E/F/G/H)
4	alzheimer氏病 (A/B/C/D/E/F/G/H) alzheimer氏症 (A/B/C/D/E/F/G/H) 老人痴呆症 (A/C) 老年失智 (A/B/C/D/E/F/G/H) 老年失智症 (A/B/C/D/E/F/G/H) 老年性失智 (A/B/C/D/E/F/G/H) 老年性痴呆症 (A/B/C/D/E/F/G/H) 老年性癡呆 (A/C) 老年性癡呆症 (A/B/C/D/E/F/G/H) 老年痴呆 (A/C) 老年癡呆症 (A/C) 阿滋海默 [氏]症 (A/B/C/D/E/F/G/H) 阿滋海默 氏失智症 (A/B/C/D/E/F/G/H) 阿滋海默 氏症 (A/C) 阿滋海默 症 (A/C)

全球專利檢索系統

- https://tiponet.tipo.gov.tw/gpss/

收錄國家：TW中華民國、US 美國、JP 日本、 EP 歐洲專利局、 KR 韓國、 CN 中國、WIPO(PCT)

直接輸入關鍵字、專利號（ ex. US8893736、CN202009709）

提供書目資料、名稱、摘要、詳細說明等欄位檢索

登錄帳號更提供：全文檢索、統計分析、圖表分析、新訊通知、個人喜好設定

*日本、韓國目前未提供全文檢索，只供檢索名稱、摘要

檢索語法同中華民國專利檢索資料庫

布林檢索

全球專利檢索系統
Global Patent Search System
2022年產業專利分析與布局競賽
English | 行動版
主題專區
專利檢索
標記清單 (0)
檢索歷史
登入/註冊
號碼檢索
布林檢索
進階檢索
表格檢索
智慧檢索 (Beta)
布林檢索
檢索及顯示設定
功能操作說明
所有欄位
AND
行業別
行業列表
IPC
IPC列表
CPC
LOC
LOC列表
公開/公告日
年
月
日
前次檢索條件
(癌 OR 腫瘤)@AB AND (IU=//[01:生技醫藥業])
查詢
清除
再檢索
說明

回前頁 套用

資料庫範圍顯示設定(可複選，勾選後需重新檢索) 全選 全不選

☑全文檢索 ☑書目資料

☑本國公開	☑本國公告	☑本國設計	☑日本公開*	☑日本公告	☑日本意匠
☑大陸公開	☑大陸公告	☑大陸設計	☑韓國公開*	☑韓國公告*	☑韓國設計
☑美國公開	☑美國公告	☑美國設計	☑東南亞公開*	☑東南亞公告*	☑WIPO(PCT)
☑歐洲公開	☑歐洲公告	☑歐盟設計	☑其他公開*	☑其他公告*	*：無全文資料

條列式欄位顯示設定 全選 全不選

☑申請日	☐申請人	☑專利名稱	☐IPC	☐FI
☑公開/公告日	☐發明人	☐摘要	☐LOC	☐F-TERM
☑申請號	☐代理人	☐引用專利	☐CPC	☐D-TERM
☑公開/公告號	☐優先權	☐引用非專利	☐USPC	☐命中次數
☐證書號	☑主要圖式	☐被參考次數	☑原件影像	☐公報卷期

簡目顯示

◉條列式 ○表格式 ○文字顯示 ○簡詳目並列

語言隔閡

- 不同國家有不同用語
  例：氧、酸素、산소、oxygen
  檢索條件：（氧 OR 酸素 OR 산소 OR oxygen ）

- 中國檢索可直接輸入繁體字，繁簡自動轉換（特定用字無法轉換）
  例：矽 => 硅；馬達=电机
  檢索條件：（矽 OR 硅）
  （馬達 OR 電機）

- 較建議每次選單一個國家檢索

合併顯示

全球專利檢索系統 Global Patent Search System

02:59:51 後登出 重新計時 hank | 競賽 | English | 行動版

主題專區 專利檢索 加值服務 專案/標記(0) 檢索歷史 登出

檢索去重 限縮檢索 家族去重 家族收合 技術功效分析

結果分析

資料庫

分析模式 ◉標準 ○優化

統計分析 圖表分析

全部 (10)

本國公開 (2)

本國公告 (1)

美國公開 (3)

歐洲公開 (3)

大陸公開 (1)

檢索結果：共 10 筆，第 1/1 頁，每頁 50 筆 跳至第 頁 顯示結果

本頁： 本次： (0) 加入標記清單 加入專案 回查詢 檢索及顯示設定 友善列印 1/1

檢索條件：(星相科技 OR PHASETRUM)@PA [檢索去重]

序號	主要圖式	申請日	公開公告日	申請號	公開公告號	專利名稱	IPC	原件影像
1	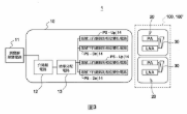	2023/12/04	2025/06/16	TW112147048	TW202524749A	相位陣列天線裝置及其模組化可擴充型天線封裝結構 PHASE ARRAY ANTENNA DEVICE AND MODULARIZED SCALABLE ANTENNA IN PACKAGE THEREOF	***H01Q 1/22***(2006.01); ***H01L 23/31***(2006.01); ***H01Q 21/06***(2006.01)	公開公報 公開說明書
2	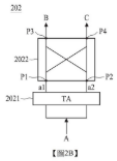	2023/10/16	2025/05/01	TW112139311	TW202518837A	用於相位陣列系統的耦合器裝置 COUPLER DEVICE IN PHASED ARRAY SYSTEM	***H03F 3/00***(2006.01); ***H03F 1/02***(2006.01); ***H03F 1/56***(2006.01)	公開公報 公開說明書
3	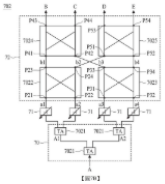	2023/10/16	2025/05/01	TW112139318	TWI882474B	用於相位陣列系統的耦合器裝置 COUPLER DEVICE IN PHASED ARRAY SYSTEM	***H03F 3/00***(2006.01); ***H03F 1/02***(2006.01); ***H03F 1/56***(2006.01)	專利公報 公告說明書

專利檢索技巧_以關鍵專利為基礎

- 文獻滾雪球檢索 (Citation Pearl Growing)

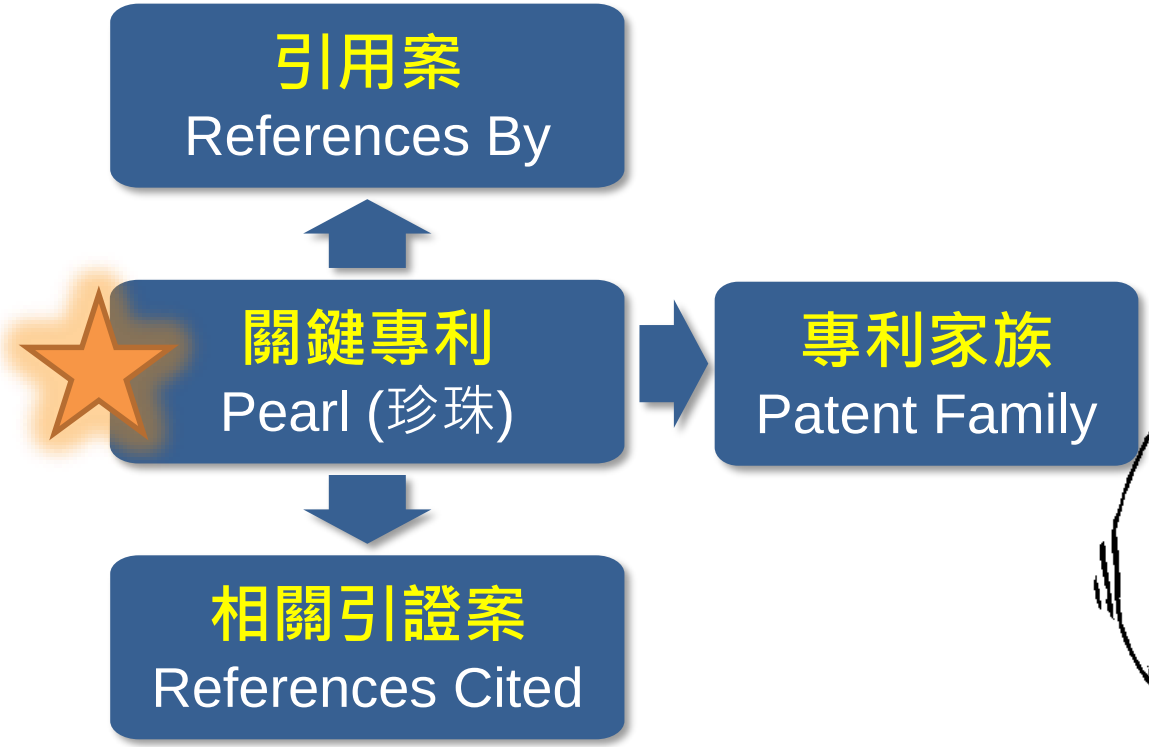

專利檢索技巧_以關鍵專利為基礎

關鍵專利
Pearl (珍珠)

相關引證案
References Cited

(10) **Patent No.: US 6,612,440 B1**
(45) **Date of Patent: Sep. 2, 2003**

V6K 4R8

206/448, 457; 426/106; 220/4.23, 367.1

(56) **References Cited**

U.S. PATENT DOCUMENTS

857,435	A		6/1907	Bell	
1,120,296	A		12/1914	Field	
1,499,183	A	*	6/1924	Morrison	206/457
1,647,536	A	*	11/1927	Miller	408/88
3,795,265	A		3/1974	Schurman et al.	
4,187,639	A		2/1980	Ono	
D272,029	S		1/1984	Grusin	
4,703,519	A	*	10/1987	Krenzel	383/97
5,209,345	A	*	5/1993	Haugabook	206/457
D390,104	S	*	2/1998	Owen	D9/329
5,862,930	A	*	1/1999	Orkisz	220/4.23
5,974,729	A		11/1999	Clark	
6,092,707	A	*	7/2000	Bowes, Jr.	224/435
D442,031	S	*	5/2001	Perez	D7/628

* cited by examiner

Primary Examiner—Mickey Yu
Assistant Examiner—Troy Arnold

(57) **ABSTRACT**

A banana protective device for storing and transporting a banana carefully. The banana protective device includes a container having a first cover member and a second cover member being hingedly attached to the first cover member and being adapted to store a banana therein; and also includes pad members being securely disposed upon the first and second cover members for protecting and cushioning the banana; and further includes fastening members being attached to the first and second cover members for fastenably closing the first and second cover members together.

1 Claim, 2 Drawing Sheets

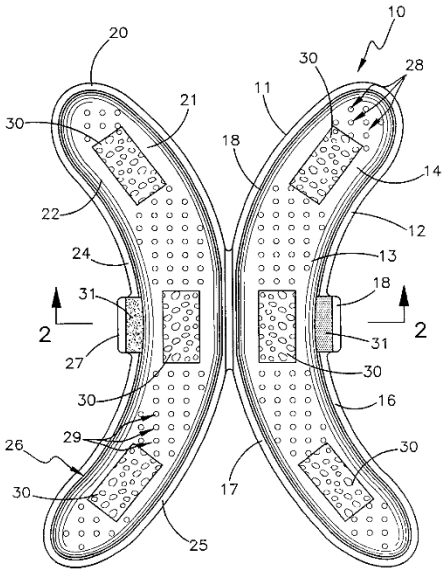

專利檢索技巧_以關鍵專利為基礎

https://gpss4.tipo.gov.tw/gpsskmc/gpssbkm?!!FRURLUS06612440B1

Banana protective device

回查詢 | 回簡目 | 錯誤通報 | 複製連結 | --友善列印--

第 1/1 筆

全文 | 影像 | 法律狀態 | 專利家族 | 檔卷調閱 | 雜項 | 引證圖

摘要

A banana protective device for storing and transporting a banana carefully. The banana protective device includes a container having a first cover member and a second cover member being hingedly attached to the first cover member and being adapted to store a banana therein; and also includes pad members being securely disposed upon the first and second cover members for protecting and cushioning the banana; and further includes fastening members being attached to the first and second cover members for fastenably closing the first and second cover members together.

書目資料

申請日	20010209
公告日	20030902
申請號	US09780001
公告號	US06612440 B1
申請人	Agulnik, David B. (CA)
發明人	Agulnik, David B. (CA)
審查委員	Yu, Mickey; Arnold, Troy
優先權	US 20010780001 20010209
引用專利	US1499183A 19240624; US1647536A 19271101; US4703519A 19871027; US5209345A 19930511; USD390104S 19980203; US5862930A 19990126; US6092

縮圖尺寸 50% 圖示： 主要 全部

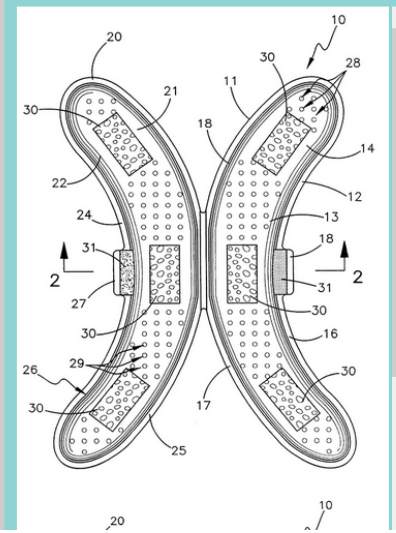

全文 | 影像 | 法律狀態 | 專利家族 | 檔卷調閱 | 雜項 | 引證圖

序號		公開/公開號
1	US6612440B1	

INPADOC | Espacenet

專利編號： US06612440B1 專利引證關係圖

專利號 Patent Number | 第1申請人 1st Applicant | 發明人 Inventor

(0) US1499183A
(0) US1647536A
(23) US04703519A
(12) US05209345A
(4) USD0390104
(11) US05862930A
(15) US06092707A
(5) USD0442031
(0) US857435A
(0) US1120296A
(4) US3795265A
(2) US04187639A
(2) USD0272029
(13) US05974729A

(14) US06612440B1 (24)

US20030003198A1 (10)
US20040069671A1 (5)
US20050249850A1 (4)
US20060121167A1 (9)
US20110047938A1 (1)
USD0496331 (22)
US06942097B1 (26)
US06918231B2 (11)
US07303076B2 (9)
USD0559625S (10)
USD0604111S (1)
USD0586665S (14)
USD0586229S (9)
USD0584964S (11)
US09089983B1 (0)
USD0726414S (3)
USD0768000S (4)
USD0757436S (1)
USD0750479S (3)
USD0747963S (9)
US10433631B2 (2)
WO2010133247A1 (0)
WO2010011122A1 (1)
WO2018229971A1 (0)

專利資料庫

- Google Patent Search：https://patents.google.com

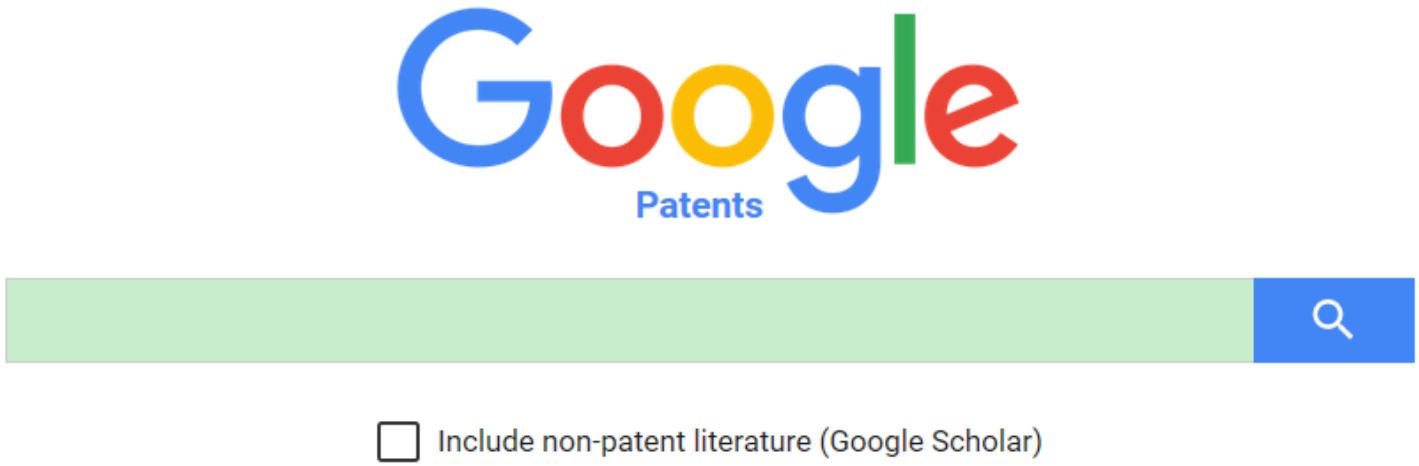

直接輸入關鍵字、專利號（ ex. US8893736、CN202009709U、DE102006038455A1）專利說明書下載

收錄國家

TW台灣、JP 日本、CN 中國、 US 美國、 EP 歐洲專利局、 WO 世界知識產權組織(WIPO) 、 DE 德國、 GB 英國、 KR 韓國、 FR 法國、 CA 加拿大、 ES 西班牙、 RU 俄羅斯聯邦、 NL 荷蘭、 FI 芬蘭、 DK 丹麥、 LU 盧森堡、 BE 比利時

總結

- 專利檢索需經驗累積與創造力的培養
- 檢索策略之研擬是有絕對的必要
- 隨時檢討修正檢索策略，成功非一蹴可及
- 檢索的品質決定於檢索人員的專業知識、經驗

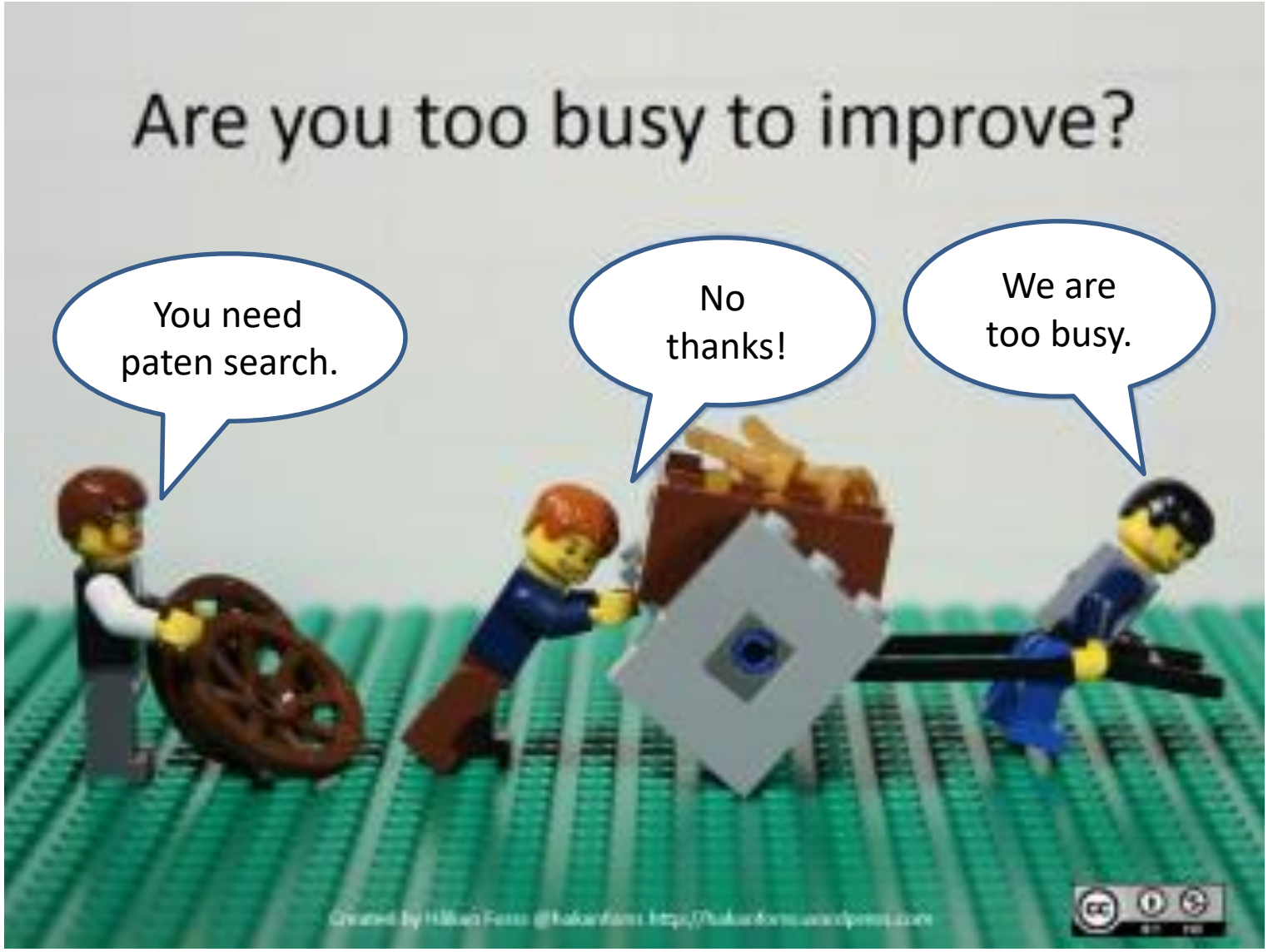

http://www.neomobile-blog.com/wp-content/uploads/2015/10/

感謝聆聽

達穎專利師事務所
A wise choice
DARWIN INTELLECTUAL PROPERTY CO.